DEWALT®

DW738
DW739

559088-11 H

Fordítás az eredeti kezelési utasítás alapjan készült

1. ábra

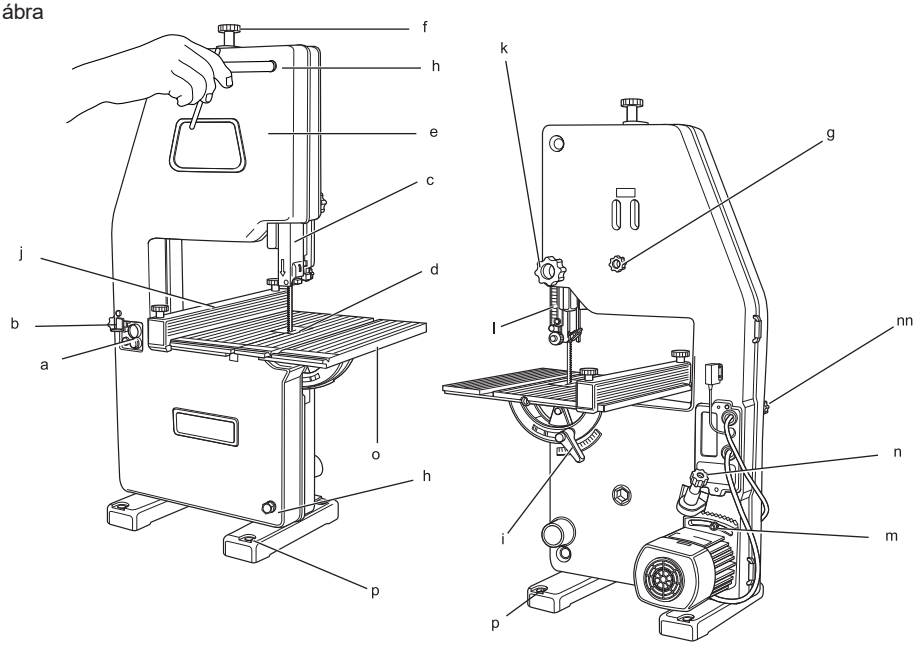

2. ábra

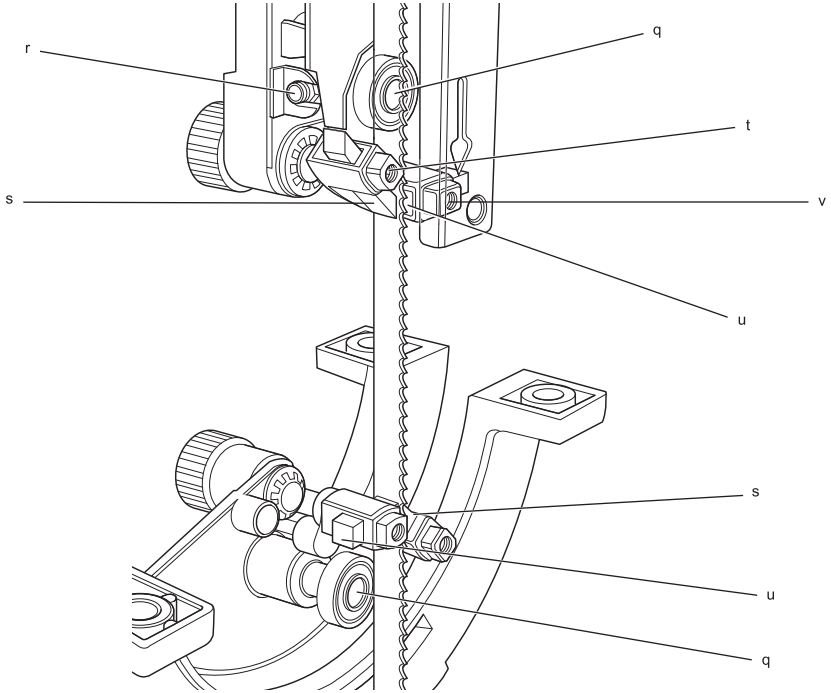

3A. ábra

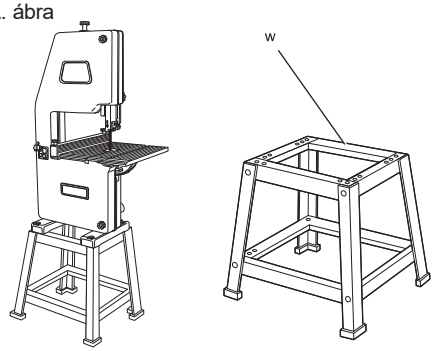

3B. ábra

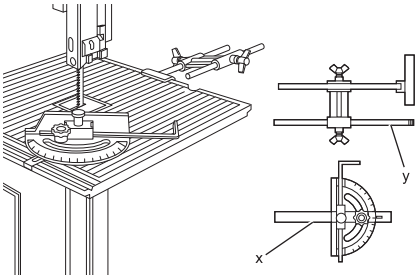

4A. ábra

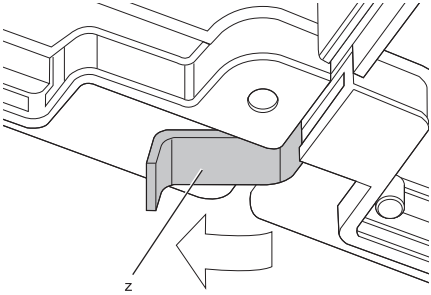

4B. ábra

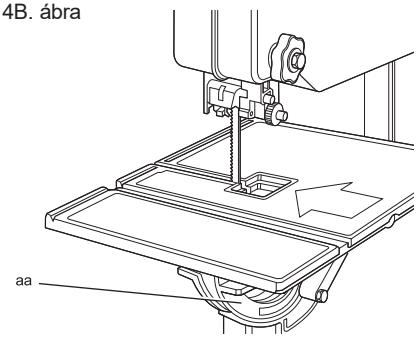

4C. ábra

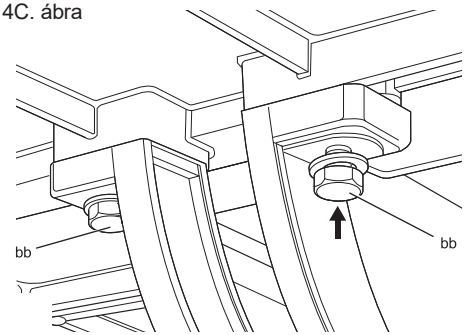

4D. ábra

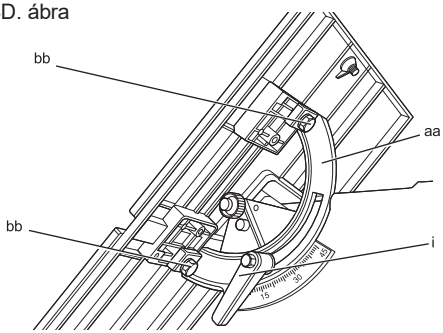

4E. ábra

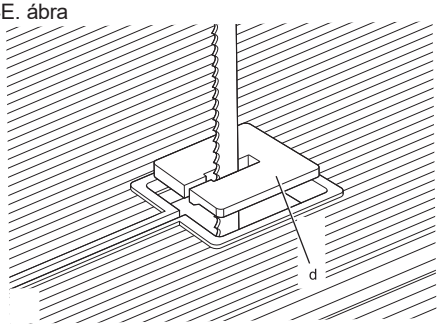

4F. ábra

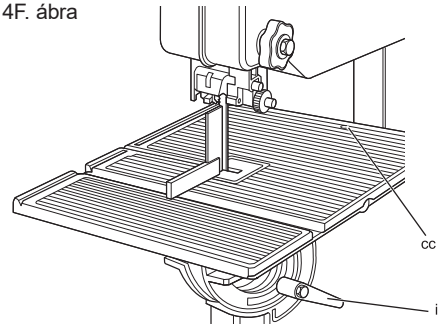

5A. ábra

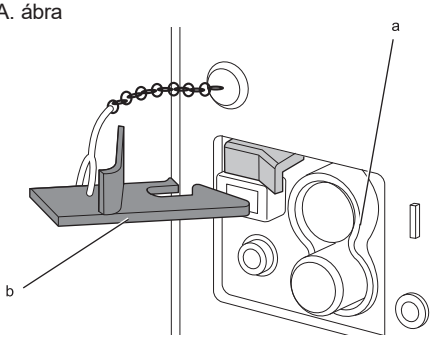

5B. ábra

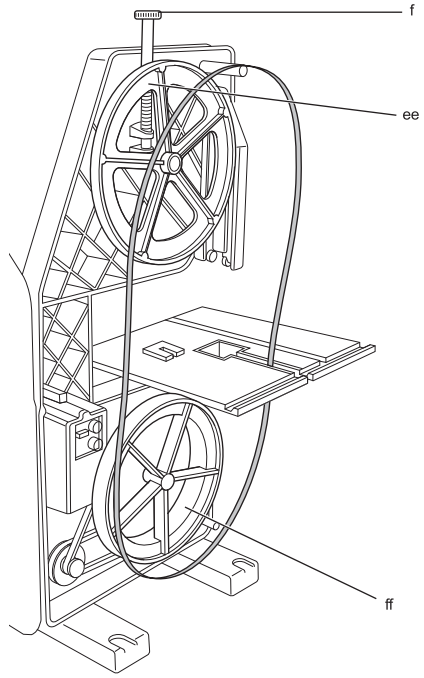

5C. ábra

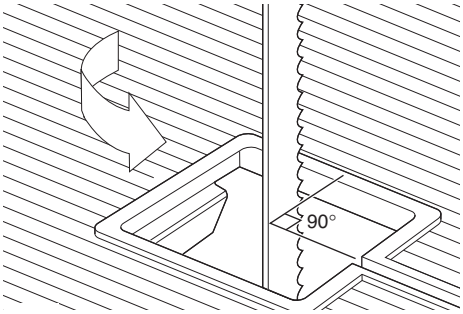

5D. ábra

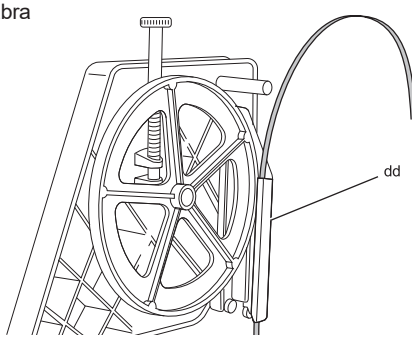

6A. ábra

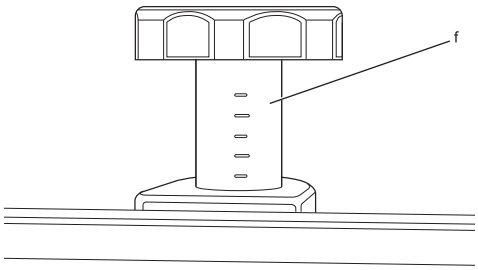

6B. ábra

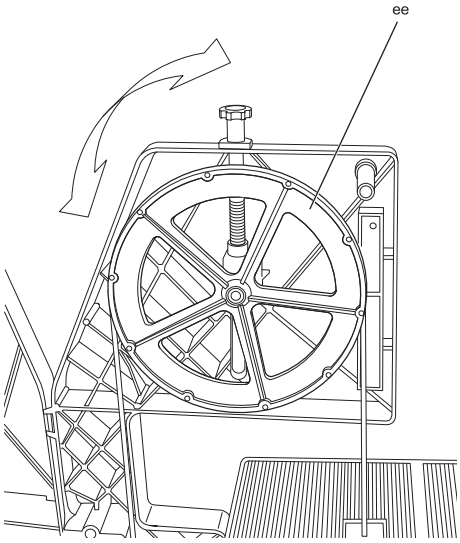

6C. ábra

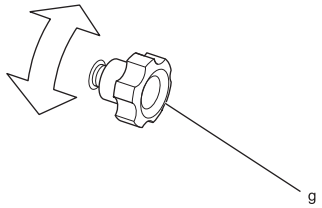

7A. ábra

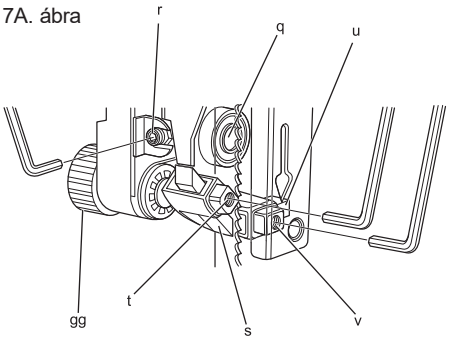

7B. ábra

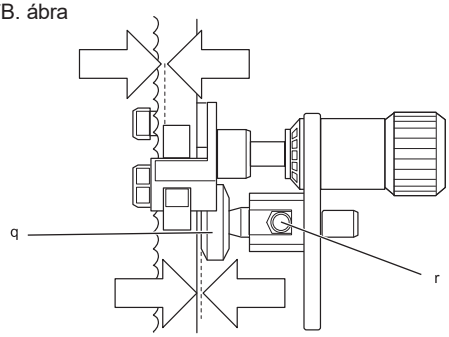

7C. ábra

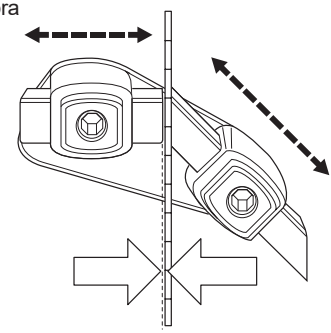

8A. ábra

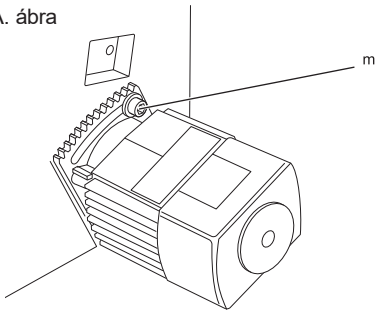

8B. ábra

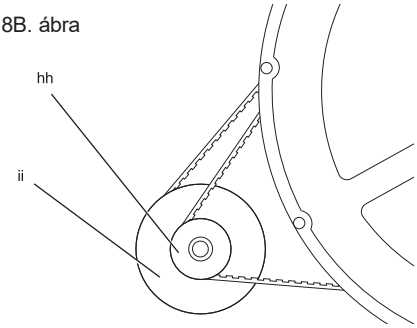

8C. ábra

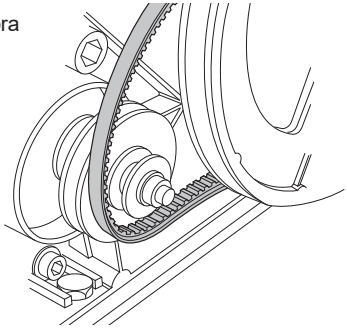

9. ábra

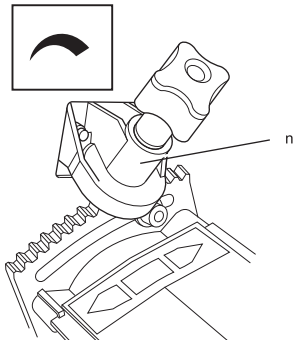

10A. ábra

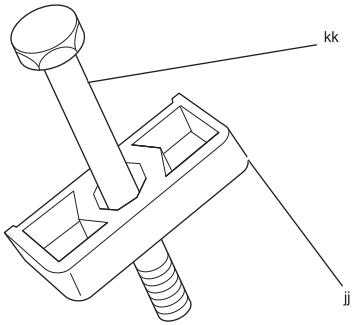

10B. ábra

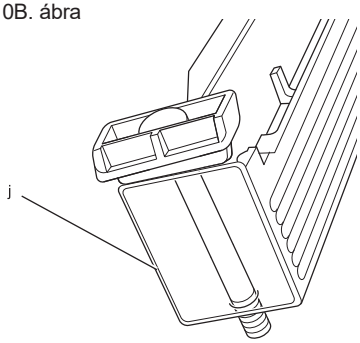

10C. ábra

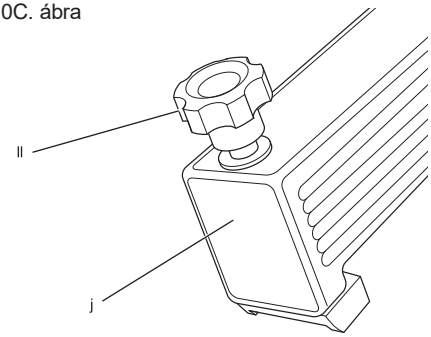

10D. ábra

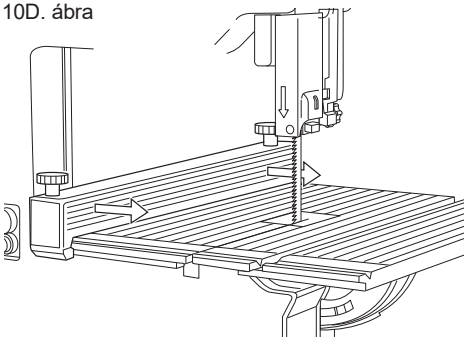

10E. ábra

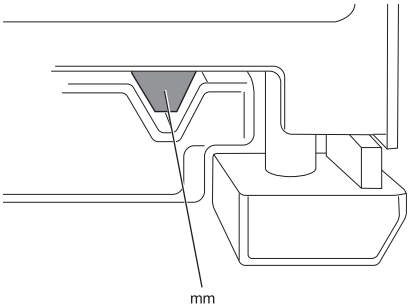

11. ábra

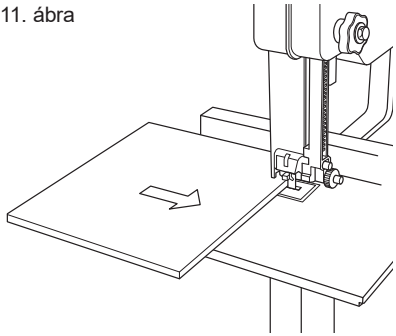

12. ábra

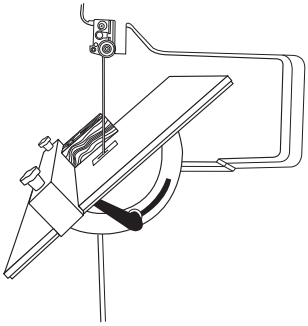

SZALAGFŰRÉSZ DW738, DW739

Gratulálunk!

Köszönjük, hogy DEWALT szerszámot választott. Sokéves tapasztalatunknak, valamint átfogó termékfejlesztésünknek és innovációnknak köszönhetően a DEWALT cég a professzionális szerszámhasználók egyik legmegbízhatóbb partnerévé vált.

Műszaki adatok

		DW738	DW739
Feszültség	V	230	230
E.K. és Írország	V	230/115	230/115
Típus		3	3
Felvett teljesítmény	W	750	750
Vágási sebesség	m/min	330/800	330-800
Motor fordulatszáma	min[1]	2830	2830
Maximális vágási magasság	mm	155	155
Maximális vágási szélesség	mm	310	310
Asztal mérete	mm	380 x 380	380 x 380
Asztal hajlásszöge		0–45°	0–45°
Teljes magasság	mm	970	970
Teljes szélesség	mm	510	510
Teljes mélység	mm	660	660
Súly	kg	23	23

L_{PA} (hang-nyomás)	dB(A)	92,0	92,0
KPA (toleranciafaktor)	dB(A)	3,3	3,3
L_{WA} (akusztikus hangteljesítményszint)	dB(A)	105,0	105,0
K_{WA} (toleranciafaktor)	dB(A)	4,0	4,0

MEGJEGYZÉS: Az eszközt olyan elektromos csatlakozáshoz terveztük, amelynek legnagyobb megengedett rendszerimpedanciája Zmax = 0,25 ohm lehet a felhasználói tápforrás csatlakozó pontjánál (elektromos doboz).

A felhasználónak kell biztosítania, hogy a szerszámot csak a fenti követelményeknek megfelelő hálózatra csatlakoztassák. Szükség esetén a felhasználó az áramszolgáltatótól kérhet a fogyasztói lekötési pont rendszerimpedanciájára vonatkozó tájékoztatást.

Biztosítékok:		
Európa:	230 V-os szerszámok	10 amperes, hálózati
E.K. és Írország:	230 V-os szerszám	13 amperes, a csatlakozódugaszban

Definíciók: Biztonsági utasítások

Az alábbi definíciók az egyes figyelmeztető szavakkal jelzett veszély súlyosságát határozzák meg. Kérjük, olvassa el a kézikönyvet, és figyeljen ezekre a szimbólumokra.

VESZÉLY: *olyan közvetlen veszélyhelyzetet jelöl, amely* ***halálos vagy súlyos sérüléshez*** *vezethet.*

FIGYELMEZTETÉS: *olyan potenciális veszélyhelyzetet jelöl, amely****halálos vagy súlyos sérüléshez vezethet****.*

VIGYÁZAT: *Olyan potenciális veszélyhelyzetet jelöl, amely****könnyű vagy közepesen súlyos sérüléshezvezethet****.*

MEGJEGYZÉS: *Olyan,* ***személyi sérüléssel nem fenyegető****gyakorlatot jelöl, amely****anyagi kárt*** *okozhat.*

Áramütés veszélyét jelzi.

Tűzveszélyt jelez.

Éles szélekre figyelmeztet.

CE Megfelelőségi nyilatkozat

GÉPEKRE VONATKOZÓ IRÁNYELV

DW738, DW739

A DEWALT kijelenti, hogy a "Műszaki adatok" című részben ismertetett termékek megfelelnek a következő irányelveknek és szabványoknak: 2006/42/EK, EN 61029-1, EN 61029-2-5.

Ezek a termékek a 2004/108/EC és 011a 2011/65/EU irányelveknek is megfelelnek. Ha további információra lenne szüksége, lépjen kapcsolatba a DEWALT vállalattal a következőkben megadott elérhetőségeken, ill. lásd az elérhetőségeket a kézikönyv hátoldalán.

Az aláírás tulajdonosa a műszaki adatok összeállításáért felelős személy; nyilatkozatát a DEWALT.vállalat nevében adja.

Horst Grossmannalelnök, Engineering and Product DevelopmentDeWALT, Richard-Klinger-Straße 11,D-65510, Idstein, Németország
2010.01.01.

FIGYELMEZTETÉS: *A sérülésveszély csökkentése érdekében olvassa át a kezelési kézikönyvet.*

Általános biztonsági előírások

FIGYELMEZTETÉS! *Tűz, áramütés és személyi sérülés veszélyének csökkentése érdekében elektromos szerszámok használatakor mindig be kell tartani a következőkben ismertetett alapvető biztonsági előírásokat.*

A készülék használata előtt figyelmesen olvassa végig ezeket az útmutatásokat.

ŐRIZZE MEG A KÉZIKÖNYVET, HOGY KÉSŐBB IS FELHASZNÁLHASSA

1. ***Tartsa tisztán a munkaterületet.***

   A rendetlen munkaterület és munkapad sérülések forrása lehet.

2. ***Fordítson gondot a munkaterület környezetére is.***

   Esőtől védje a szerszámot. Ne használja nedves, párás környezetben. A munkaterületet világítsa ki jól (250 - 300 Lux). Soha ne használja robbanásveszélyes környezetben, például ahol gyúlékony folyadékok, gázok vannak jelen.

3. ***Védekezzen az áramütés ellen.***

   Ügyeljen, hogy teste ne érintkezzék földelt felületekkel, például csővezetékekkel, radiátorokkal, tűzhellyel, hűtőszekrénnyel. Szélsőséges körülmények közötti használat során (pl. magas légnedvesség esetén, fém forgácsolásakor stb.) az elektromos biztonságot szigetelő transzformátor vagy Fi-relé használatával fokozhatja.

4. ***Ne engedjen közel másokat.***

   Ne engedje, hogy illetéktelen személyek, különösen gyermekek, hozzáérjenek a szerszámhoz vagy a hosszabbító kábelhez, tartsa távol őket a munkaterülettől.

5. ***Tegye el a szerszámot, amikor nem használja.***

   A használaton kívüli elektromos szerszámot száraz helyen és jól elzárva tárolja, ahol gyermekek nem férhetnek hozzá.

6. ***Ne erőltesse a szerszámot.***

   Jobban és biztonságosabban végezheti el a munkát, ha a szerszámot olyan fordulatszámon működteti, amilyenre tervezték.

7. ***A megfelelő szerszámot használja.***

   Ne erőltesse a kisebb szerszámokat, ne használja őket nagyobb igénybevételre tervezett szerszámok helyett. A szerszámokat csak rendeltetésszerűen használja, pl. faágak levágásához vagy gallyazáshoz.ne használjon körfűrészt.

8. ***Megfelelő öltözéket viseljen.***

   Ne viseljen laza ruházatot vagy ékszert, mert ezek beleakadhatnak a mozgó alkatrészekbe. Szabadban való munkavégzéshez csúszásmentes lábbeli viselése ajánlott. Hosszú hajhoz viseljen hajvédőt.

9. ***Viseljen védőfelszerelést.***

   Mindig viseljen védőszemüveget. Viseljen arcmaszkot vagy porvédő álarcot, ha olyan műveletet végez, amely por vagy repülő szilánkok keletkezésével jár. Ha a munkavégzés során hő keletkezik, viseljen hőálló kötényt. Mindig viseljen fülvédőt. Mindig viseljen védősisakot.

10. ***Használjon porelszívó berendezést.***

    Ha az adott eszközhöz porelszívó vagy porgyűjtő is tartozik, ügyeljen ezek helyes csatlakoztatására és használatára.

11. ***Gondosan bánjon a tápkábellel.***

    A készülék dugaszát soha ne a tápkábelnél fogva húzza ki a konnektorból. *Hőtől, olajtól, éles szélektől óvja a kábelt . A szerszámot soha ne a tápkábelénél fogva mozgassa.*

12. ***Biztonságos munkavégzés.***

    A munkadarab rögzítéséhez lehetőleg használjon szorítót vagy satut. Biztonságosabb, mint ha a kezében tartaná, mivel így mindkét kezével a szerszámot kezelheti.

13. ***Ne nyúljon ki túl messzire.***

    Mindig megfelelően támassza meg a lábát, és tartsa magát egyensúlyban.

14. ***Fordítson gondot a szerszám karbantartására.***

A vágószerszámok mindig tiszták és élesek legyenek a jobb és biztonságosabb teljesítmény érdekében. Kenésnél és alkatrészcserénél kövesse az utasításokat. Rendszeresen vizsgálja át a szerszámot, és ha sérült, márkaszervizzel javíttassa meg. Tartsa a fogantyúkat szárazon, tisztán és olajtól, zsírtól mentesen.

15. ***Áramtalanítás.***

Használaton kívül, szervizelés előtt, illetve olyan alkatrészek cseréjénél, mint pl. a pengék, vágórészek, áramtalanítsa a szerszámot.

16. ***Távolítsa el a beállító kulcsokat és csavarkulcsokat.***

Váljon szokásává annak ellenőrzése, hogy eltávolította-e a beállító eszközöket a szerszámról, mielőtt dolgozni kezdene vele.

17. ***Gondoskodjon arról, hogy a szerszám ne indulhasson be véletlenül.***

Ne tartsa ujját a kapcsolón, amikor a szerszámot a kezében viszi. Mielőtt bedugja a konnektorba, ellenőrizze, hogy a kapcsológomb az "off" (Ki) állásban van-e.

18. ***Kültéri hosszabbító kábelt használjon.***

Használat előtt vizsgálja át a hosszabbító kábelt, és ha sérült, cserélje ki. Ha a szabadban dolgozik, csakis kültéri használatra alkalmas és ilyen értelmű jelzéssel ellátott hosszabbító kábelt használjon.

19. ***Ne veszítse el éberségét.***

Figyeljen a munkájára. Használja a józan eszét. Ne dolgozzon a szerszámmal, ha fáradt, ha gyógyszer vagy alkohol hatása alatt áll.

20. ***Ellenőrizze, nincsenek-e sérült alkatrészek a szerszámon.***

Használat előtt gondosan ellenőrizze a szerszámot és a tápkábelt, hogy megfelelően működnek-e és rendeltetésszerű használatra alkalmasak-e . Ellenőrizze a mozgó alkatrészek megfelelő beállítását és rögzítését, ellenőrizze továbbá, hogy nincsenek-e a szerszámon törött alkatrészek és szerelékek, illetve nem áll-e fenn bármilyen körülmény, amely a szerszám működését befolyásolná. A sérült védőelemet vagy más alkatrészt márkaszervizzel meg kell javíttatni vagy kicseréltetni, kivéve, ha ez a kezelési útmutató másképpen rendelkezik. A sérült vagy hibás kapcsolót márkaszervizzel cseréltesse ki vagy javíttassa meg. Ne használja a szerszámot, ha a kapcsolóval nem lehet ki- és bekapcsolni. Soha ne próbálja saját kezűleg javítani.

***FIGYELMEZTETÉS!** A kézikönyvben nem ajánlott tartozék vagy szerelék használata, illetve az itt fel nem sorolt műveletek végzése személyi sérülés veszélyével jár.*

További biztonsági előírások szalagfűrészekhez

- *Munkavégzés előtt ellenőrizze, hogy a gép egyenletes felületen és stabilan van-e elhelyezve.*
- *Baleset vagy a géphiba esetén azonnal kapcsolja ki és áramtalanítsa a gépet.*
- *Jelentse a hibát és helyezzen megfelelő jelzést a meghibásodott gépre, hogy mások ne használják.*
- *Ha a fűrészszalag vágás közben rendellenes előtoló erő miatt beszorul, kapcsolja ki és áramtalanítsa a gépet. Távolítsa el a munkadarabot, és ellenőrizze, hogy a fűrészszalag szabadon mozog-e. Kapcsolja be újból a gépet, és kezdjen új vágást csökkentett előtoló erővel.*
- *Ne próbálja a munkadarab levágott vagy egyéb részeit eltávolítani a vágási területről, amíg a gép működésben van.*
- *Biztosítson megfelelő általános vagy helyi megvilágítást.*
- *Gondoskodjék arról, hogy a kezelő megfelelően be legyen tanítva a gép beállítására és használatára.*
- *A felügyelet nélkül hagyott gépet mindig kapcsolja ki.*
- *Csatlakoztasson a gépre porelszívót, amikor fát fűrészel. Mindig vegye figyelembe a porképződés mértékét befolyásoló tényezőket, pl.:*
  - *A megmunkálandó anyag típusa (farostlemez vágásánál több por keletkezik, mint fa vágásánál).*
  - *A fűrészlap helyes beállítása.*
  - *Bizonyosodjon meg arról, hogy a helyi elszívás, valamint a védőburkolatok, terelőlemezek és ejtőcsövek megfelelően vannak beállítva.*
  - *A porelszívó légáramlásának sebessége nem lehet kisebb 20 m/mp-nél.*
- *Mindig viseljen megfelelő személyi védőfelszerelést:*

– *Fülvédőt a gép által okozott halláskárosodás csökkentése érdekében.*
– *Légzésvédőt , hogy ne lélegezze be az ártalmas port.*
– *Védőkesztyűt, hogy ne szenvedjen sérülést a fűrészszalagtól és a durva felületű anyagoktól.*

- *Mindig használjon tolórudat, ha vezetősín mellett egyenes vágást végez.*
- *A vezetősínt mindig az asztal alsó részén helyezze el, ha ferde asztalon vág.*
- *Ha kerek anyagokat vág, használjon megfelelő leszorítót, így elkerülheti a munkadarab elfordulását.*
- *A munka megkezdése előtt ellenőrizze a szalagfűrész védőelemeinek helyes beállítását és működését.*
- *A munkadarab mérete*

  Ne vágjon 20 mm-nél kisebb munkadarabot.

  A géppel legfeljebb az alábbi méretű munkadarabokat lehet külön megtámasztás nélkül megmunkálni:

  Magasság 150 mm, szélesség 230 mm, hosszúság 700 mm.

  Az ennél nagyobb munkadarabokat egy másik megfelelő asztallal kell alátámasztani.
- *Ne engedjen másokat. a munkaterület közelébe. Ne engedje, hogy gyermekek vagy állatok a munkaterület közelébe menjenek, illetve hozzáférjenek a készülékhez és a tápkábelhez.*
- *A megfelelő szerszámot használja. A szerszám rendeltetésszerű használatát ebben a kézikönyvben ismertetjük. Ne erőltesse a szerszámot. Jobban és biztonságosabban végezheti el a munkát, ha a szerszámot olyan fordulatszámon működteti, amilyenre tervezték.*
- *A gépet nem sorozatgyártáshoz vagy szállítószalag melletti munkához tervezték.*
- *Mindig megfelelően támassza meg a lábát, és tartsa magát egyensúlyban.*
- *Mindig viseljen védőszemüveget. Viseljen arcmaszkot vagy porvédő álarcot, ha olyan műveletet végez, amely por vagy szilánkok keletkezésével jár. Ezek az apró részecskék meglehetősen forróak lehetnek, ezért hőálló köténytt. is viseljen. Mindig viseljen fülvédőt és védősisakot*
- *A vágandó anyagnak megfelelő fordulatszámú szalagot válasszon.*
- *Tartsa be a szalag csomagolásán megadott maximális fordulatszámot.*
- *Ne használjon olyan szalagot, amelynek méretei nem egyeznek a Műszaki adatok c. részben megadottakkal.*
- *Ne használjon deformálódott vagy sérült szalagot.*
- *Ha ferdevágást végez, ügyeljen, hogy a vezetősín az asztal alsó részéhez rögzítve legyen.*
- *Ha nem használja, mindig a helyén tartsa a tolórudat.*
- *Ne nyúljon ki túlságosan messzire. Mindig megfelelően támassza meg a lábát, és tartsa magát egyensúlyban.*
- *Ne végezzen a gépen tisztítást, amíg a szalag mozgásban van.*

Fennmaradó veszélyek

A következő veszélyek minden fűrész használatával együtt járnak:

– *a forgó részek érintéséből származó sérülések*
– *a fűrészszalag elszakadása által okozott sérülések*

Ezek a veszélyek itt fenyegetnek a legjobban:

– *a munkaterületen belül*
– *a forgó alkatrészek hatósugarában*

Bizonyos veszélyeket (ú.n. fennmaradó veszélyeket) a vonatkozó biztonsági előírások betartása és a védőeszközök használata ellenére sem lehet elkerülni.

Ezek a következők:

– *Halláskárosodás.*
– *A forgó fűrészszalag fedetlen részei miatti balesetveszély.*
– *A fűrészszalag cseréjekor fennálló sérülésveszély.*
– *Az ujjak becsípődésének veszélye a védőelemek kinyitásakor.*
– *A (különösen tölgy- és bükkfa vágásánál keletkező) fűrészpor belégzése miatti egészségkárosodás veszélye.*

A gép zaját a következő tényezők befolyásolják:

– *A vágandó anyag*
– *Az anyag alátámasztása*
– *A fűrészszalag feszessége*
– *A fűrészszalag típusa*

– *Az előtolási erő*
– *A védőelemek helyes beállítása és rendszeres karbantartása.*
– *A kenési rendszer és a csigakerekek rendszeres karbantartása.*

Címkék a szerszámon

A szerszámon a következő piktogramok találhatók:

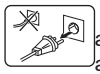
Áramtalanítsa (húzza ki a csatlakozóaljzatból) a szerszámot, amikor nem használja, tartozékot vagy szereléket cserél rajta, vagy karbantartására készül.

Ellenőrizze a fűrészlap forgásirányát.

Ne tegye keresztbe a kezét ezen a területen belül

Itt fogja meg.

GYÁRTÁSI IDŐ KÓDJÁNAK HELYE (1. ÁBRA)

A gyártás évét is tartalmazó dátumkód a szerszám burkolatára van nyomtatva.

Példa:

2010 XX XX

Gyártás éve

A csomag tartalma

A csomag a következőket tartalmazza:

1 részben összeszerelt gép
1 asztal
1 vezetősín
1 csőkulcs (10 és 13 mm)
1 A csomag tartalma:
  1 asztalbetét
  2 szalagvezető blokk, 45°blokk
  2 szalagvezető blokk, 90°
  3 félgömbfejű csavar, M8 x 60
  4 hatszögű anya, M8
  9 alátét, D8
  2 alátét, D6
  1 hatszögű csavar, M8 x 60
  4 hatszögű csavar, M8 x 20
  2 hatszögű csavar, M8 x 65
  2 gomb
  2 vezetősín-leszorító elem
  1 hatszögű kulcs, 2,5 mm
  1 hatszögű kulcs, 6 mm
  1 Használati útmutató
  1 Robbantott ábra

- *Ellenőrizze a szerszámot, annak alkatrészeit és tartozékait, nem sérültek-e meg szállítás közben.*
- *Szánjon időt a használati útmutató alapos áttanulmányozására és elsajátítására a szerszám használata előtt.*

Leírás (1. ábra)

FIGYELMEZTETÉS: *Az elektromos szerszámon vagy annak részein soha ne végezzen átalakítást. Azzal ugyanis anyagi kárt vagy személyi sérülést okozhat.*

a. Be- és kikapcsoló
b. Biztonsági kulcs
c. Fűrészlap védőburkolata
d. Asztalbetét
e. Csuklós fedél
f. Fűrészlap feszesség állító
g. Fűrészlap centírozó
h. Burkolattartó csavarok
i. Asztalbillentő zárókarja
j. Vezetősín
k. Védőburkolat magasság beállító
l. Felső fűrészlap védő/vezető egység
m. Motorpozícionáló csavar
n. Fűrészlap fordulatszám beállító (DW739)
o. Asztal
p. Szerelőfuratok
nn. Tolórúd helyei

2. ábra

q. 5. Fűrészlap hátsó támasztógörgője
r. Fej nélküli zárócsavar (q)
s. Szalagvezető blokkok, 45°
t. Fej nélküli zárócsavar (s)
u. Szalagvezető blokkok, 90°

v. Fej nélküli zárócsavar (u)

KÜLÖN RENDELHETŐ TARTOZÉKOK (3A ÁBRA)

w. Állvány

3B ábra

x. Gérvágó vezetősín

y. Vágáshossz beállító

RENDELTETÉS SZERINTI HASZNÁLAT

A DWDW738 / DW739 szalagfűrészt professzionális műhelymunkákra terveztük: Egyenes, kontúr-, gér- és ferdevágások végezhetők vele végre sokféle anyagon, például fán, műanyagokon, vason, színesfémeken és bőrön.

A névleges szalaghossz 2095 mm, a szalag szélessége pedig 3 és 16 mm között változhat.

FIGYELMEZTETÉS! *A megadottaktól eltérő célra ne használja a gépet.*

NE használja nedves környezetben, illetve gyúlékony folyadékok vagy gázok jelenlétében.

Ezek a szalagfűrészek professzionális elektromos szerszámok.

NE engedje, hogy gyermekek hozzáérjenek a szerszámhoz. Ha a szerszámot kevésbé gyakorlott személy használja, biztosítson hozzá felügyeletet.

Elektromos biztonság

A villanymotort csak egy bizonyos feszültségre tervezték. Mindig ellenőrizze, hogy a szerszám adattábláján megadott feszültség egyezik-e a hálózati feszültséggel.

Ha a tápkábel sérült, ki kell cserélni a DEWALT szervizhálózatban beszerezhető speciális kábelre.

Tápcsatlakozó cseréje (csak az Egyesült Királyságban és Írországban)

CSAK EGYFÁZISÚ

Ha új tápcsatlakozó dugaszra van szükség:

- *A régi dugaszt biztonságos módon selejtezze ki.*
- *A barna vezetéket kösse az új csatlakozódugasz fázis csatlakozójához.*
- *A kék vezetéket kösse a nulla csatlakozóhoz.*
- *A zöld-sárga vezetéket kösse a földelő csatlakozóhoz.*

FIGYELMEZTETÉS: *Kövesse a minőségi dugaszokhoz mellékelt szerelési útmutatót. Ajánlott biztosíték: 13 A.*

Hosszabbító kábel használata

Ha hosszabbító kábelre van szüksége, az adott szerszám paramétereinek megfelelő, jóváhagyott, háromeres hosszabbítót használjon (lásd a műszaki adatokat). A vezető minimális keresztmetszete 1,5 mm^2; maximális hossza: 30 m.

Ha kábeldobot használ, mindig teljesen tekerje le a kábelt.

ÖSSZESZERELÉS ÉS BEÁLLÍTÁS

FIGYELMEZTETÉS: *Összeszerelés vagy beállítás előtt mindig áramtalanítsa a szerszámot.*

A gépet az állvány, a kerekek és a vezetősín kivételével teljesen összeszerelt állapotban szállítjuk.

A gép üzembehelyezése

A biztonságos kezelés érdekében a gépet mindig rögzítse a munkapadhoz vagy a padlózathoz. 8 mm átmérőjű és 100 mm hosszúságú csavarokat használjon erre a célra.

1. A gép négy szerelőfuratának helyét jelölje meg a munkapadon (p, 1. ábra).
2. Helyezze rá a gépet a munkapadra, majd az ajánlott csavarokat a szerelőfuratokon keresztül illessze a munkapadba.

Az asztal szerelése (1. ábra, 4A–4F)

1. Az asztal billentőjének zárókarját (i, 1. ábra) kb. fél fordulattal az óramutató járásával ellentétes irányban elfordítva oldja ki a billentő szegmenseket (aa, 4B ábra).
2. Billentse vissza az összekötő lemezt (z), amely a fűrészszalag asztalban lévő rését borítja (4A ábra).
3. Helyezze az asztalt a szegmensekre (aa) úgy, hogy a fűrészszalag rése a gép eleje felé mutasson (4B ábra).
4. Óvatosan vezesse az asztalt a fűrészszalag mentén, és illessze egymáshoz az asztal furatait a szegmensek furataival.
5. Illesszen egy M8 x 20 hatszögű csavart (bb) alátéttel együtt a két elülső furatba, majd kézzel húzza meg őket (4C ábra).
6. Döntse meg az asztallapot 45°-os szögben.

7. Illesszen egy M8 x 20 hatszögű csavart (bb) alátéttel együtt a két hátulsó furatba, majd kézzel húzza meg őket (4C ábra).
8. Szorítsa meg mind a négy csavart a csőkulccsal.
9. Tegye az asztalbetétet (d) a a helyére (4E ábra).
10. Billentse vissza az összekötő lemezt (z) a helyére (4A ábra).
11. Teljesen emelje fel a védőburkolatot (c) úgy, hogy a magasság beállítót (k) az óramutató járásának irányában forgatja (1. ábra).
12. Derékszögű vonalzóval ellenőrizze, hogy az asztal és a fűrészlap derékszöget zárnak-e be vízszintes helyzetben. Ha állítás szükséges, lazítsa meg az asztal billentő zárókarját, majd állítson a fej nélküli csavaron (cc) a szükséges mértékben (4F ábra).

Fűrészszalag felszerelése (1, 4A, 4E, 5A–5D ábra)

FIGYELMEZTETÉS: *Az új fűrész fogai nagyon élesek, veszélyesek lehetnek.*

- Csavarja ki a két burkolattartó csavart (h) a csőkulccsal, hogy kinyithassa a csuklós fedelet (1. ábra).
- Billentse vissza az összekötő lemezt (z), amely a szalag asztalban lévő rését boriítja (4A ábra).
- Távolítsa el az asztalbetétet (d).
- Vezesse át a szalagot az asztalban lévő résen. Ügyeljen arra, hogy a fűrészfogak a gép eleje felé és lefelé mutassanak (5B ábra).
- Óvatosan illessze bele a szalagot a szalagvédő résbe (dd), miközben 90°-kal elforgatja (5C és 5D ábra).
- Igazítsa el a szalagot a két vezető között (s) és (u).
- Tegye a szalagot a szalagvezető kerekekre (ee) és (ff) (5B ábra). Szükség esetén a szalagfeszesség állító (f, 5B ábra) óramutató járásával ellentétes irányú forgatásával engedje lejjebb a felső szalagvezető kereket.
- Szerelje be az asztalbetétet (d) (4E ábra).
- Billentse vissza az összekötő lemezt (z) a helyére (4A ábra).
- Állítsa be a szalag feszességét, a vezetőket és a támasztógörgőket az alább ismertetett módon.

FIGYELMEZTETÉS: *Csak a leírt módon cserélje a fűrészszalagot. Csak a Műszaki adatok című részben felsorolt méretű szalagot használjon.*

A szalag feszességének állítása (6A ábra)

A megfelelő feszesség függ az alkalmazott szalag szélességétől. Lásd a gépen elhelyezett skálát.

A szalag feszességét a szalagfeszítővel (f) addig állítsa, amíg a skálán meg nem jelenik a szalag szélességének megfelelő feszesség.

A szalag helyzetének állítása (1, 6B és 6C ábra)

A szalagnak a kerekek peremén kell központosulnia.

1. Tegye be a csuklós fedelet a fent ismertetett módon.
2. Amíg egyik kezével a felső kereket forgatja, másikkal finoman forgassa a szalag központosítás beállítóját (1, 6C ábra).

FIGYELMEZTETÉS: *Ne nyúljon a szalaghoz, hanem a felső kereket forgassa, ujját az egyik küllőn tartva.*

A szalagvezető blokkok és a hátsó támasztógörgők beállítása (2., 7A–7C ábra)

Fűrészelés közben a fűrészszalag frontális és oldalirányú erőknek van kitéve. A hátsó támasztógörgők (q) a szalag mögött 0,5 mm-re vannak elhelyezve, hogy a szalag előre-hátra mozgását szabályozzák. A 45˚ és 90˚-os vezetőblokkok a szalagtól 0,1 mm-re helyezkednek el, és a szalag oldalirányú helyzetét szabályozzák.

1. Vegye ki az asztalbetétet és billentse meg az asztalt 45°-ra.
2. Lazítsa meg a fej nélküli csavarokat és helyezze a hátsó támasztógörgőket (q) a szalagtól távolra (7A ábra).
3. Állítsa a recézett gombot (gg) olyan helyzetbe, hogy a szalagvezető blokkok éppen hogy a fűrészfogak mögött legyenek (7A ábra).
4. Helyezze a hátsó támasztógörgőket (q) 0,1 mm-rel a szalag mögé, és húzza meg a fej nélküli csavarokat (r) (7A ábra).
5. Lazítsa meg a fej nélküli csavarokat (t), majd illessze be a szalagvezető blokkokat (s) és (u) a tartóikba (7A ábra).

6. Állítsa a szalagvezető blokkokat kb. 0,5 mm távolságra a szalagtól.
7. Húzza meg a fej nélküli csavarokat (t) és (v) (7A ábra).

A fordulatszám változtatása

DW738 (8A–8C ÁBRA)

A DW738 szalagfűrész két fordulatszámon működik. Az alacsonyabb fordulatszámhoz a hajtószíjat a kis hajtókerékre (hh) helyezze (8B ábra). A magasabb fordulatszámhoz a hajtószíjat a nagy hajtókerékre (ii) helyezze (8B ábra). A fordulatszámokat lásd a műszaki adatoknál.

1. Lazítsa meg a motorpozicionáló csavart (m), és a motort mozgatva lazítsa meg a hajtószíjat (8A ábra).
2. Vegye le a hajtószíjat először a meghajtott kerékről, majd a hajtókerékről (hh) vagy (ii) (8B, 8C ábra).
3. Tegye vissza a hajtószíjat először a meghajtott kerékre, majd a megfelelő hajtókerékre (hh) vagy (ii).
4. A motort újrapozícionálva állítsa be a megfelelő szalagfeszességet, majd húzza meg a motorpozícionáló csavart (m) (8A ábra).

DW739 (1., 9. ÁBRA)

Az Ön DW739 szalagfűrészének fordulatszáma széles tartományon belül fokozatmentesen szabályozható (lásd. a műszaki adatokat).

A kívánt fordulatszámot járó motornál a fordulatszám beállítóval (n) állítsa be (9. ábra).

FIGYELMEZTETÉS: *Ne erőltesse a motort a megadott tartományt meghaladó fordulatszámra.*

A vezetősín felszerelése és beállítása (1., 10A–10E ábra)

1. Szereljen egy-egy sínszorítót (kk a 10A ábrán) a vezetősín mindkét végére (j az 1. ábrán) M6 x 65 csavarokkal (jj a 10A ábrán) a bemutatott módon (10A, 10B ábra).
2. Tegyen egy-egy D6 alátétet mindegyik csavarra, majd csavarja rá a műanyag gombokat (ll) a csavarokra (10C ábra).
3. Az ábrán látható módon csúsztassa a vezetősínt az asztalra (10D ábra). Ügyeljen arra, hogy a V-alakú fül (mm) illeszkedjen az asztal vájatába (10E ábra).
4. A vezetősín beállításához lazítsa ki a gombokat (ll), majd csúsztassa a vezetősínt a kívánt helyzetbe az asztalon lévő skála szerint (10C ábra).
5. Előbb az elülső majd a hátulsó gomb meghúzásával rögzítse a vezetősínt a helyén. Ezzel biztosítja, hogy a vezetősín a szalaggal egyvonalban legyen.

A beszerezhető fűrészszalagok választéka (ajánlott fűrészszalagok)

(teljes hossz 2095 mm)

A FŰRÉSZSZALAG TÍPUSA	FOGKÖZ (mm)	SZÉLESSÉG (mm)	HASZNÁLAT
DT8480QZ	4,2	3,0	Fa – Lombfűrész szalag
DT8481QZ	4,2	12,0	Fa – Általános célú
DT8482QZ	6,4	16,0	Fa – Vastag vágás
DT8483QZ	3,2	6,0	Fa – Kontúrvágás
DT8484QZ	1,8	6,0	Fém – színesfém – Vékony anyag
DT8485QZ	3,2	12	Fém – színesfém – Vékony anyag
DT8486ZQ	3,2	10,0	Fa – Formica (rétegelt hőálló műanyag) és lemezelt anyagok

KEZELÉS

FIGYELMEZTETÉS: A súlyos személyi sérülés veszélyének elkerülése érdekében kapcsolja ki és áramtalanítsa a szerszámot, mielőtt bármilyen beállítást végez rajta, vagy tartozékot illetve szereléket fel- vagy leszerel.

Használati tanácsok

FIGYELMEZTETÉS:

- *Mindig tartsa be a biztonsági előírásokat és a vonatkozó szabályokat.*

- *Vágás közben ne erőltesse a szerszámot. Várja meg, amíg a motor felveszi a teljes fordulatszámot, és csak azután kezdje a vágást.*
- *Megfelelő fűrészszalagot válasszon.*
- *Csak akkor üzemeltesse a gépet , ha a védőelemek a helyükön vannak.*
- *Ne feszítse túl a fűrészszalagot.*

Az Egyesült Királyságban élő felhasználók figyelmét felhívjuk a faipari gépekre vonatkozó 1974-es törvényre és annak módosításaira.

A gépet úgy helyezze el, hogy az asztal magassága és stabilitása megfeleljen az ergonómiai feltételeknek. A gép telepítési helyét úgy válassza ki, hogy a kezelőnek jó rálátása és elegendő szabad tere legyen a munkadarab akadálytalan kezeléséhez.

A vibrációs hatások csökkentése érdekében a környezeti hőmérséklet ne legyen túl alacsony, a gép és tartozékai megfelelően legyenek karbantartva, és a munkadarab mérete is a géphez illő legyen.

Fordítsa el a gombot (k) a védőburkolat magasságának állításához.

Be- és ki kapcsolás (5A ábra)

Biztonsági okokból a szerszám be- és kikapcsolója (a) csak behelyezett biztonsági kulcsnál (b) működik. A gépen áramszüneti kikapcsoló funkció is van: áramszünet után csak a kapcsoló bekapcsolása után indul újra.

Kezelése

- I = BE

A szerszám ilyenkor folyamatosan működik.

- 0 = KI

Biztonsági okokból a csuklós fedél elektromos reteszelő kapcsolóval van ellátva. Gondosan csukja és zárja a fedelet, mert különben nem indul be a gép.

Alapvágások

A szalag védőburkolat mindig kb. 10 mm-rel a munkadarab felülete felett egyen.

HASÍTÁS (11. ÁBRA)

1. A fent ismertetett módon szerelje fel a vezetősínt.
2. A skálával állítsa be a vezetősínt a kívánt vágási szélességre.
3. Lassan tolja a munkadarabot a szalaghoz, és közben erősen nyomja az asztalhoz és a vezetősínhez. Hagyja a fűrészt szabadon vágni, és ne erőltesse a munkadarabot a fűrészszalaghoz. A szalag fordulatszáma állandó legyen.

FIGYELMEZTETÉS: *Mindig használjon tolórudat. Mindig kapcsolja ki a szerszámot, ha befejezte a munkát, illetve mielőtt kihúzná a konnektorból.*

FERDEVÁGÁSOK (12. ÁBRA)

1. Döntse meg az asztallapot a kívánt szögben.
2. Ferdevágásnál ügyeljen arra, hogy a vezetősín az asztal alsó részéhez legyen rögzítve.
3. Folytassa a hasításhoz hasonló módon.

SZABADKÉZI VÁGÁSOK

A vezetősín nélkül végzett vágást nevezzük szabadkézi vágásnak.

FIGYELMEZTETÉS:

- *Ne próbáljon kisebb görbületeket vágni, mint amit a szalag vastagsága megenged.*
- *Amikor csak lehet, a porkibocsátást szabályozó rendelkezések szerint gyártott porelszívót csatlakoztasson a szerszámhoz.*

KARBANTARTÁS

Az Ön DEWALT elektromos kéziszerszámát minimális karbantartási igénnyel hosszú idejű használatra terveztük. A készülék folyamatos megfelelő működése függ a megfelelő gondozástól és a rendszeres tisztítástól.

FIGYELMEZTETÉS: Sérülés veszélyének csökkentése céljából kapcsolja ki és áramtalanítsa a gépet, mielőtt tartozékot fel- vagy leszerel , beállítást változtat vagy javítást végez rajta. *Ellenőrizze, hogy a kapcsológomb off (ki) állásban van-e. Az eszköz véletlen beindulása sérülést okozhat.*

FIGYELMEZTETÉS: *ha a fűrészszalag kopott, cserélje ki új vagy újraélezett szalagra.*

Kenés

Az Ön elektromos szerszáma nem igényel kiegészítő kenést.

Tisztítás

FIGYELMEZTETÉS: *Ha szennyeződés gyülemlik fel a szellőzőnyílásokban vagy azok környékén, fúvassa le száraz levegővel. A művelet végzésekor viseljen jóváhagyott védőszemüveget és porvédő álarcot.*

FIGYELMEZTETÉS: *A szerszám nemfémes részeit soha ne tisztítsa oldószerrel vagy más erős vegyszerrel. Ezek a vegyszerek meggyengíthetik az alkatrészek anyagát. Csak vizes vagy enyhén szappanos ronggyal tisztítsa. Ne hagyja, hogy a szerszám belsejébe folyadék kerüljön, és ne is merítse a szerszám alkatrészeit folyadékba.*

FIGYELMEZTETÉS:
A sérülésveszély csökkentése érdekében*rendszeresen tisztítsa az asztal tetejét.*

FIGYELMEZTETÉS:
A sérülésveszély csökkentése érdekében*rendszeresen tisztítsa a porelszívó rendszert.*

FIGYELMEZTETÉS: Személyi sérülés veszélyének elkerülése érdekében*tisztítás előtt kapcsolja ki és áramtalanítsa a szerszámot. Az eszköz véletlenszerű beindulása sérülést okozhat.*

Használat előtt gondosan ellenőrizze az állítható felső és alsó szalag-blokkokat, a mozgatható ajtót és a porelszívó csövet, hogy megbizonyosodjon megfelelő működésükről. Ügyeljen, hogy a munkadarabról leeső szilánkok vagy részecskék ne akadályozzák egyik funkció működését sem.

Ha törmelék szorult a fűrészszalag és a védőburkolat közé, áramtalanítsa a gépet és kövesse a Fűrészszalag felszerelése című részben megadott útmutatásokat. Távolítsa el a beszorult törmeléket, és szerelje vissza a fűrészszalagot.

Tartsa tisztán a motor szellőzőnyílásait, a burkolatot pedig puha ronggyal rendszeresen tisztítsa.

Porelszívás

FIGYELMEZTETÉS: *Amikor csak lehet, a porkibocsátást szabályozó rendelkezések szerint gyártott porelszívót csatlakoztasson a szerszámhoz.*

A vonatkozó rendelkezések szerint gyártott porelszívót alkalmazzon. A csatlakoztatott külső rendszerben a légáramlás sebessége 20 m/s +/- 2 m/s legyen. Az elszívás sebességét a csatlakoztatási pontnál a szívócsőben kell mérni bekapcsolt de nem működési állapotban.

Szállítás

Szállítás előtt mindig áramtalanítsa a gépet. A fogási pontoknál tartva szállítsa. Mindig teljesen az asztalig leengedett védőburkolattal szállítsa. Soha ne vigye a védőburkolatnál fogva.

Külön rendelhető tartozékok

FIGYELMEZTETÉS: *Mivel nem a DEWALT által javasolt tartozékoknak ezzel a termékkel együtt történő használhatóságát nem tesztelték, az olyan tartozékok használata veszélyes lehet. A sérülésveszély csökkentése érdekében csak a DEWALTtáltal ajánlott tartozékokat használja ezzel a termékkel.*

A megfelelő tartozékokkal kapcsolatos további tájékoztatásért forduljon forgalmazójához.

Környezetvédelem

Elkülönítve gyűjtendő. A termék nem kezelhető közönséges háztartási hulladékként.

Ha valamikor úgy találja, hogy DEWALT szerszáma cserére szorul, vagy már nincs rá szüksége, ne a háztartási hulladékkal együtt dobja ki. Gondoskodjék az ilyen hulladék elkülönített kezeléséről.

Az elhasznált termékek és csomagolóanyagok elkülönített hulladékkezelése lehetővé teszi az anyagok újrahasznosítását. Az újrahasznosított anyagok alkalmazása segít a környezetszennyezés megelőzésében és csökkenti a nyersanyagszükségletet.

A helyi rendelkezések előírhatják az elektromos termékek háztartási hulladéktól elkülönített gyűjtését a helyi hulladékgyűjtő helyeken, illetve előírhatják, hogy a kereskedőnek kell gondoskodnia a termék visszavételéről új termék vásárlásakor.

A DEWALT lehetőséget biztosít a DEWALT termékek gyűjtésére és újrahasznosítására, amint azok elérték élettartamuk végét. A szolgáltatás igénybevételéhez kérjük, vigye vissza a terméket bármely márkaszervizünkbe, ahol vállalatunk képviseletében gondoskodnak annak elkülönített összegyűjtéséről.

Az Önhöz legközelebbi márkaszerviz címét a helyi DEWALT képviselettől vagy ebből a kézikönyvből tudhatja meg. Emellett a DEWALT márkaszervizek listája, illetve eladás utáni szolgáltatásaink, valamint elérhetőségeink részletes ismertetése megtalálhatók a következő internet címen: **www.2helpU.com**.

DEWALT Európai Elektromos Kéziszerszám (EK) Garancia Szerződési Feltételek (Vállalkozásoknak)

A DEWALT bízik az Elektromos Kéziszerszámai minőségében ezért kiváló garanciális feltételeket nyújt a termékek használói számára. Ezen nyilatkozat csak kiegészítéseként szolgál és semmilyen módon nem sérti az Ön szerződéses jogait mint professzionális felhasználó vagy törvényes jogait mint magán, nemprofesszionális felhasználó. A garancia az Európai Unió tagállamai valamint az Európai Szabadkereskedelmi Társulás területén érvényes.

1. EGY ÉVES DEWALT Európai EK Garancia

Ha az Ön DEWALT Elektromos Kéziszerszáma meghibásodik bármilyen anyag vagy gyártási hibának köszönhetően a vásárlástól számított 12 hónapon belül, a DEWALT, az alábbi 2 – 4 szekciókban taglalt garanciális feltételeknek megfelelően, kicserélheti az összes hibás alkatrészt térítésmentesen vagy, saját belátása szerint, a teljes szerszámot térítésmentesen.

2. Általános feltételek

2.1 A DEWALT Európai EK Garancia a DEWALT termék eredeti tulajdonosának áll rendelkezésére, aki a terméket hivatalos DEWALT európai viszonteladótól vásárolta szakmai felhasználási céllal. A DEWALT Európai Elektromos Kéziszerszám Garancia nem érvényes olyan személyek számára, akik a DEWALT terméket viszonteladás vagy bérbeadási szándékkal vásárolták.

2.2 A garancia nem ruházható át. A garancia a DEWALT termék eredeti tulajdonosa számára érhető el, aki a fentebb meghatározott vásárlási feltételeknek megfelel.

2.3 A Garancia DEWALT Elektromos Kéziszerszámokra érvényes (kivéve a garancia hatálya alá nem tartozó termékek)

2.3 A garanciális időtartam alatt történő termék javítás vagy csere nem eredményezi a garancia meghosszabbítását vagy újraindulását. A garanciális időtartam a vásárlás napjától lép életbe és 12 hónapon át tart.

2.4 A DEWALT fenntartja a jogot, hogy visszautasítson bármilyen garanciális igénylést, amennyiben a hivatalos szervíz véleménye szerint a meghibásodás nem anyag vagy gyártási hibának köszönhető, vagy a garanciális igénylés nem felel meg a DEWALT Európai Elektromos Kéziszerszám Garancia feltételeinek.

2.5 A felmerülő szállítási költséget a DEWALT termék használója és annak vásárlási helye, valamit a DEWALT termék használója és a DEWALT Hivatalos Szervíz Központ között a DEWALT Garancia nem fedezi.

3. A DEWALT Európai EK Garancia hatálya alá nem tartozó termékek

Az alábbi termékeket nem tartoznak a DEWALT EK Garancia hatálya alá:

3.1 Azon termékek amelyek nem a DEWALT európai specifikációinak megfelelően készültek vagy nem hivatalos beszállítótól kerültek importálásra az Európai Unió tagállamain kívülről, vagy az Európai Szabadkereskedelmi Társulás területén kívülről.

3.2 Olyan fogyóeszköznek minősülő tartozékok, amelyek a munkadarabbal kerülnek közvetlen érintkezésbe, pl.: fúrószárak, fűrészlapok, csiszolókorongok.

3.3 Sorozatgyártásra használt termékek, eszközbérlő cégek számára eladott termékek, szolgáltatási szerződésben lévő termékek, illetve a B2B szerződések kivételt képeznek, ezekre különleges garanciális felételek érvényesek, melyet a beszállítói szerződés taglal.

3.4 A DEWALT partnerei általt szállított, DEWALT márkajelzéssel ellátott termékeket, termékspecifikus garanciális vagy szavatossági feltételek illetnek. Lásd a termékhez mellékelt tájékoztatót.

3.5 Olyan garanciális javításra benyújtott, egy szett részét képező termék, melyen a gyártási dátum kód nem egyezik a szett többi részével vagy a vásárlás dátumával.

3.6 Kéziszerszámok, ruházat, védőruházat

3.7 Gyártáshoz/Tömeggyártáshoz/Termeléshez felhasznált vagy nagy megterhelés alatt álló termékek, kivéve a DEWALT szervíz által támogatott gyártási folyamotok.

4. Kivételek a Garanciális igény alól

A garanciális igény visszautasítható az alábbi esetekben:

4.1 A DEWALT szervíz számára nem bizonyítható egyértelműen, hogy a meghibásodás anyag vagy gyártási hibának köszönhető.

4.2 A meghibásodás oka rendeltetésszerű használatból fakadó elhasználódás. Lásd a 4.14-es szekciót. Minden termék ki van téve a használatból fakadó elhasználódásnak. Fontos a megfelelő termék kiválasztása.

4.3 A termék dátum kódja és a szériaszáma nem azonosítható.

4.4 Az eredeti vásárálást igazoló bizonylat nem kerül felmutatásra az igény benyújtásánál.

4.5 Nem rendeltetésszerű használatból fakadó sérülések, beleértve a termék leejtését, a véletlen

baleseteket vagy a használati útmutatónak nem megfelelő használatot.

4.6 A DEWALT által nem jóváhagyott kiegészítők használatából vagy a használati útmutatóban nem szereplő kiegészítők használatából fakadó sérülések.

4.7 Bármely termék, mely az eredeti termékhez képest módosításra került.

4.8 Bármely termék, amelyet nem DEWALT szervíz javított meg vagy kísérelt meg megjavítani vagy amelynél a szerelő nem eredeti DEWALT alkatrészeket használt.

4.9 Túlterhelésből fakadó meghibásodás vagy részleges meghibásodás után történő további használat.

4.10 Nem megszokott környezetben történő használat, beleértve olyan esetet, mely során folyadék vagy egyéb anyag került a termékbe.

4.11 Hiányos karbantartás vagy az elhasználódott részek cseréjének elmulasztása.

4.12 A termék hiányosan vagy nem eredeti darabokkal került leadásra.

4.13 A termék meghibásodása a használója által történt, nem a használati útmutatónak megfelelő beállításból vagy összeszerelésből fakad. *Minden termék alapos átvizsgálásra került gyártás során. Bármely szállításkor észrevett hibát vagy rossz beállítást azonnal jelezni kell az eladónak.*

4.14 Komponens meghibásodása rendeltetésszerű használatból fakadóan. A rendeltetésszerűen elhasználódó komponensek többek között, de nem kizárólag, az alábbiak:

Általános Alkatrészek

- Szénkefék
- Burkolatok
- Peremek
- Tömítések
- Zsírok, kenőanyagok
- Vezeték szettek
- Tokmányok
- Tárcsa tartók
- O gyűrűk

Termékspecifikus alkatrészek

- Szervíz készletek

Szögezők

- O gyűrűk
- Rugók
- Ütőszögek
- Ütközők

Kalapácsok

- Ütőmechanika
- Szerszámtartó
- Hengerek
- Racsnik

Ütvecsavarozók

- Üllő
- Ütő rész
- Bittartó

5. Garanciális igény benyújtása

5.1 A garanciális igény benyújtásához lépjen kapcsolatba a termék értékesítőjével vagy az Önhöz legközelebb lévő hivatalos DEWALT szervízzel (**www.2helpU.com**).

5.2 Jutassa vissza a DEWALT terméket az értékesítőjéhez vagy egy hivatalos DEWALT szervízhez valamennyi alkatrésszel és az eredeti vásárlást igazoló bizonylattal.

5.3 A hivatalos DEWALT szervíz megvizsgálja a terméket és jóváhagyja vagy visszautasítja a garanciális javítási kérelmet.

5.4 Amennyiben a garanciális javítás során a szerelők elhasználódott komponenseket fedeznek fel, a szervíz árajánlatot küldhet Önnek ezen komponensek javításáról vagy cseréjéről.

5.5 A termékek rendszeres karbantartásának elmulasztása a jövőbeli igények visszautasítását okozhatja.

5.6 A javítás elkészültekor a szervíz a terméket visszajuttatja oda, ahol a garanciális igényt benyújtották.

6. Érvénytelen garanciális igények

6.1 A DEWALT fenntartja a jogot, hogy visszautasítson bármilyen garanciális igényt, amennyiben a hivatalos szervíz szerint az nem felel meg a DEWALT Európai Garancia feltételeinek.

6.2 Amennyiben a garanciális igény visszautasításra került a hivatalos DEWALT szervíz által, a visszautasítás oka megküldésre kerül az igénylő számára a teljes javítás árajánlatával együtt. Amennyiben a garanciális igény visszautasításra került az újraösszeszerelés és a szállítás költsége az igénylő számára kiszámlázásra kerülhet.

7. Felhasználói feltételekben beálló változások

7.1 A DEWALT fenntartja a jogot, hogy felülvizsgálja és módosítsa a garancia feltételeit, az időtartamot és a termék jogosultságot értesítés nélkül, amennyiben azt szükségesnek tartja.

7.2 A jelenlegi DEWALT Európai Elektromos Kéziszerszám Garancia feltételei elérhető a www.2helpU.com oldalon, a helyi DEWALT értékesítőknél, valamint kérhető a DEWALT magyarországi képviseletétől.

JÓTÁLLÁSI FELTÉTELEK

Gratulálunk Önnek ezen magas minőséget képviselő DEWALT készülék megvásárlásához! Fogyasztók részére értékesített termékeinkre:

10.000,-Ft – 250.000,- bruttó értékhatár között 2 év, 250.000,-Ft bruttó értékhatár felett 3 év időtartamú jótállást vállalunk.

Az áru hibás teljesítése esetén a fogyasztót a jogszabály szerinti kellékszavatossági jogok gyakorlása térítésmentesen megilleti, e jogait a jótállás nem érinti.
Felhívjuk szíves figyelmüket, hogy a termék ipari, professzionális felhasználásra nem alkalmazható!

1) A Stanley Black & Decker Hungary Kft. a jótállás, kellék- és termékszavatosság alapján végzett igényérvényesítést a Polgári Törvénykönyvről szóló 2013. évi V. törvény vonatkozó szabályozása, a 19/2014. (IV.29.) NGM rendelet, a 151/2003. (IX.22.) Kormányrendelet és a 10/2024. (VI.28.) IM rendelet, továbbá a 373/2021. (VI.30.) Kormányrendelet szerint végzi a jótállási idő, illetve a kellék- és termékszavatossági jogok érvényesíthetőségének teljes időtartama alatt, aszerint, hogy a szerződés megkötésekor vagy azt megelőzően rendelkezésre álló, és kapcsolódó reklámokban foglalt feltételek szerint felel a hibás teljesítésért. Az igényérvényesítés lehetősége az áru részét képező, vagy azzal összekapcsolt digitális tartalomra és digitális szolgáltatásra is kiterjed.

a) A fogyasztó jótállási igényét a jótállási jeggyel érvényesítheti, ezért kérjük azt őrizze meg. Nem tehető az érvényesítés feltételévé a termék felbontott csomagolásának a fogyasztó általi visszaszolgáltatása.

b) Vásárláskor a forgalmazónak (kereskedőnek) a jótállási jegyen fel kell tüntetnie a vállalkozás nevét, a termék azonosítására alkalmas megnevezését és típusát, továbbá – ha van – gyártási számát, a gyártó nevét, címét, ha nem azonos a vállalkozással, valamint a szerződéskötés, illetve a termék fogyasztó részére történő átadásának vagy vállalkozás általi üzembe helyezésének időpontját és a fogyasztási cikk fogyasztó által fizetett vételárát.. A jótállási jegyet a forgalmazó (kereskedő) nevében eljáró személynek alá kell írnia és a kereskedés azonosítására alkalmas tartalmú (minimum cégnév, üzlet címe) bélyegzővel olvashatóan le kell bélyegezni, elektronikus dokumentumon történő átadás esetén nem szükséges tartalmaznia elektronikus aláírást és bélyegzőlenyomatot. Kérjük, kísérje figyelemmel a jótállási jegy megfelelő érvényesítését, mivel a kijelölt szervizeknél a jótállási igény érvényes jótállási jeggyel érvényesíthető. Amennyiben a jótállási jegy szabálytalanul került kiállításra, jótállási igényével kérjük forduljon a terméket az Ön részére értékesítő partnerünkhöz (kereskedőhöz).
A vállalkozás köteles a fogyasztási cikkel együtt vagy – távollévők között kötött szerződés esetén – legkésőbb a fogyasztási cikk átadását vagy üzembe helyezését követő napon a jótállási jegyet a fogyasztó rendelkezésére bocsátani olyan formában, amely a jótállási határidő végéig biztosítja a jótállási jegy tartalmának jól olvashatóságát. Az előírt tartalmú jótállási jegyet a vállalkozás elektronikus úton is átadhatja a fogyasztó részére. Amennyiben nem közvetlen megküldéssel kerül sor az átadásra, hanem letöltést biztosító elérési cím formájában, úgy a letölthetőség a jótállási idő végéig nem szüntethető meg.

c) A jótállási jegy szabálytalan kiállítása vagy a fogyasztó rendelkezésére bocsátásának elmaradása nem érinti a jótállási érvényességét. Kérjük, hogy a jótállási jegyen kívül a nyugtát vagy számlát is szíveskedjen megőrizni a gyorsabb és hatékonyabb ügyintézés érdekében, mert a szerződés megkötése az ellenérték megfizetését igazoló bizonylattal is bizonyítható.

d) Elveszett jótállási jegyet csak a fogyasztói szerződés létrejöttét igazoló nyugta vagy számla ellenében tudunk pótolni!

e) A jótállás érvényességéhez, valamint a jótállásból eredő jogok érvényesítéséhez a vállalkozás a 151/2003. Korm. rendeletben foglaltakon túl további követelményt nem támaszthat a fogyasztóval szemben, kivéve, ha a fogyasztási cikk megfelelő üzembe helyezése vagy üzemben tartása más módon nem biztosítható, és a követelmény teljesítése nem jelent aránytalan terhet a fogyasztó számára.

2) **<u>Nem terjed ki a jótállás:</u>**

a) amennyiben a hiba oka rendeltetésellenes, illetve a mellékelt magyar nyelvű használati kezelési útmutatóban foglaltaktól eltérő használat, átalakítás, szakszerűtlen kezelés, helytelen tárolás, elemi kár vagy egyéb a vásárlás után a fogyasztó érdekkörében keletkezett ok miatt következik be;

b) azon alkatrészekre, amelyek esetében a meghibásodás a jótállási időn belüli rendeltetésszerű használat mellett az alkatrészek természetes elhasználódása, kopása miatt következett be (így különösen: fűrészlánc, fűrészlap, gyalukés, meghajtószíj, csapágyak, szénkefe, csillagkerék);

c) a készülék túlterhelése miatt jelentkező hibákra, amelyek a hajtómű meghibásodásához, vagy egyéb ebből adódó károkhoz vezetnek;

d) a termék nem hivatalos szervizben történt javításából eredő hibákra;

e) az olyan károsodásokra, amelyek nem gyári kiegészítő készülékek és tartozékok használatából adódnak;

amennyiben a jótállásra kötelezett a szakszerviz vagy szakvélemény által bizonyítja, hogy a hiba a fenti okok valamelyikére vezethető vissza.

3) **A termék meghibásodása esetén a fogyasztót az alábbi jogok illetik meg:**

a) A fogyasztó elsősorban a kijavítás vagy csere iránti igényét a választása szerint a vállalkozás székhelyén, bármely telephelyén, fióktelepén, illetve kijavítás iránti igényét közvetlenül a jótállási jegyen feltüntetett javítószolgálatnál is bejelentheti.
Termékszavatossági jogait a termék előállítójával vagy forgalmazójával szemben gyakorolhatja a fogyasztó, a termék hibáját a fogyasztónak kell bizonyítania. A termékszavatossági igény érvényesítése során a hiba kijavítása vagy a termék kicserélése követelhető, melyre a forgalomba hozataltól számított két év elteltéig van lehetőség. Ugyanazon hiba miatt kellékszavatossági és jótállási igény, valamint termékszavatossági és jótállási igény egyszerre, egymással párhuzamosan is érvényesíthető, ha viszont egy adott hiba miatt egyszer sikerrel érvényesítette a fogyasztó a hibás teljesítésből eredő jogait, ugyanezen hiba tekintetében más jogi alapon erre már nem tarthat igényt.

b) Kérjük, hogy a hiba felfedezését követő legrövidebb időn belül szíveskedjen azt a vállalkozásnál vagy a szervizben bejelenteni. A fogyasztónak az árut a kijavítás vagy kicserélés teljesítése érdekében a vállalkozás rendelkezésére kell bocsátania. A vállalkozásnak a saját költségére kell biztosítania a kicserélt áru visszavételét.

c) A vállalkozás a fogyasztó nála bejelentett jótállási igényéről jegyzőkönyvet köteles felvenni az NGM rendeletben előírt tartalommal. A forgalmazó, illetve a szerviz a termék javításra való átvételekor elismervény átadására köteles, amelyen fel kell tüntetni a fogyasztó nevét és címét, a dolog azonosításához szükséges adatokat, a dolog átvételének időpontját és azt az időpontot, amikor a fogyasztó a dolgot átveheti. Ezek a szavatossági vagy jótállási igényről felvett jegyzőkönyvben is teljesíthetők. Ha a fogyasztó

szavatossági és jótállási igényének megítéléshez szakvélemény beszerzése szükséges, a szakvélemény kötelező tartalmi elemei a megrendelő neve és címe, üzlet neve és címe, vizsgálat tárgya, vizsgálati díj összege, vizsgálati díj fizetésére kötelezett megnevezése, termék beérkezésének időpontja, vásárlás időpontja, minőségi kifogás bejelentésének időpontja, fogyasztó kifogása, vizsgálati módszerek, vizsgálat megállapításai indokolással ellátva, tájékoztatás és egyéb szükségesnek ítélt tájékoztatások.

d) Ha a fogyasztási cikk a vásárlástól számított három munkanapon belül meghibásodik, a fogyasztó ezen időtartamon belül kérheti annak kicserélését feltéve, hogy a meghibásodás a rendeltetésszerű használatot akadályozza. A csereigény érvényesítését követően a hiba fennállásának, vagy a rendeltetésszerű használatot akadályozó mérték megállapításához a kereskedő/gyártó kérheti a szakszerviz közreműködését vagy szakvéleményt szerezhet be.

e) Amennyiben a jótállási igény bejelentését követően a vállalkozás az igény teljesíthetőségéről azonnal nem tud nyilatkozni, úgy öt munkanapon belül, igazolható módon értesítenie kell a fogyasztót az álláspontjáról.

f) Ha a fogyasztó kijavítás iránti jótállási igényét közvetlenül a jótállási jegyen vagy a jótállási nyilatkozaton feltüntetett javítószolgálatnál kívánja érvényesíteni, a javítószolgálat köteles a vállalkozást haladéktalanul értesíteni a jótállási igény bejelentéséről. A javítószolgálat (szerviz) a kijavítás elvégzését követő öt munkanapon belül köteles értesíteni a vállalkozást. A javítószolgálat (szerviz) ugyancsak öt munkanapon belül köteles a megállapítását közölni a vállalkozással, amennyiben
- a termék első javítása esetén megállapítást nyer, hogy a termék nem javítható
- a javítás várható idejéről, ha a termék javítása előreláthatóan tizenöt napnál hosszabb időt vesz igénybe
- a termék javítása nem lehetséges harminc nap alatt.

g) A vállalkozásnak, illetve a javítószolgálatnak törekednie kell arra, hogy a kijavítást vagy kicserélést legfeljebb 15 napon belül megfelelő minőségben elvégezze, elvégeztesse. Ha a kijavítás vagy kicserélés időtartama a 15 napot meghaladja, akkor a vállalkozás a fogyasztót tájékoztatni köteles annak várható időtartamáról. A tájékoztatás a fogyasztó előzetes hozzájárulása esetén, elektronikus úton vagy a fogyasztó általi átvételre alkalmas más módon történik.
- Ha a jótállási időtartam alatt a termék első alkalommal történő javítása során megállapítását nyer, hogy a termék nem javítható, úgy a fogyasztó eltérő rendelkezése hiányában 8 napon belül ki kell cserélni. Ha a cserére nincs lehetőség, úgy a jótállási jegyen, annak hiányában a megfizetést igazoló bizonylaton szereplő bruttó vételárat 8 napon belül köteles a vállalkozás a fogyasztó részére visszatéríteni.
- Ha a jótállási időtartam alatt a termék 3 alkalommal történő javítást követően ismét meghibásodik, - a fogyasztó eltérő rendelkezése hiányában - a vállalkozás köteles a fogyasztási cikket nyolc napon belül kicserélni.
- Ha a termék kijavítására a vállalkozás részére való közléstől számított 30 napig nem kerül sor, a fogyasztó eltérő rendelkezése hiányában a vállalkozás köteles a terméket a határidő eredménytelen elteltét követő 8 napon belül kicserélni. Ha a cserére nincs lehetőség, úgy a megfizetést igazoló bizonylaton szereplő bruttó vételárat 8 napon belül köteles a vállalkozás a fogyasztó részére visszatéríteni.

h) A fogyasztó az ellenszolgáltatás arányos leszállítását igényelheti, vagy a szerződéstől elállhat, ha a kötelezett a kijavítást vagy a kicserélést nem vállalta, e kötelezettségének nem tud eleget tenni, vagy ha a jogosultnak a kijavításhoz vagy kicseréléshez fűződő érdeke megszűnt. Az ellenszolgáltatás leszállítása akkor arányos, ha annak összege megegyezik a fogyasztónak szerződésszerű teljesítés esetén járó, valamint a fogyasztó által ténylegesen megkapott áru értékének különbözetével.

i) A vállalkozás megtagadhatja az áru szerződésszerűvé tételét, ha a kijavítás, illetve a kicserélés lehetetlen, vagy ha az aránytalan többletköltséget eredményezne a vállalkozásnak, figyelembe véve valamennyi körülményt, ideértve a szolgáltatás hibátlan állapotban képviselt értékét, valamint a szerződésszegés súlyát.

j) A fogyasztó akkor is jogosult - a szerződésszegés súlyához igazodva - az ellenszolgáltatás arányos leszállítását igényelni, vagy az adásvételi szerződést megszüntetni, ha
- a vállalkozás nem végezte el a kijavítást vagy kicserélést, vagy elvégezte azt, de részben vagy egészben nem teljesítette, vagy megtagadta az áru szerződésszerűvé tételét;
- ismételt teljesítési hiba merült fel, annak ellenére, hogy a vállalkozás megkísérelte az áru szerződésszerűvé tételét;
- a teljesítés hibája olyan súlyú, hogy azonnali árleszállítást vagy az adásvételi szerződés azonnali megszüntetését teszi indokolttá; vagy
- a vállalkozás nem vállalta az áru szerződésszerűvé tételét, vagy a körülményekből nyilvánvaló, hogy a vállalkozás észszerű határidőn belül vagy a fogyasztónak okozott jelentős érdekserelem nélkül nem fogja az árut szerződésszerűvé tenni.

k) A fogyasztó adásvételi szerződés megszüntetésére vonatkozó kellékszavatossági joga a vállalkozásnak címzett, a megszüntetésre vonatkozó döntést kifejező jognyilatkozattal gyakorolható.

l) Jelentéktelen hiba miatt elállásnak nincs helye. Ha a fogyasztó hibás teljesítésre hivatkozva kívánja megszüntetni az adásvételi szerződést, a vállalkozást terheli annak bizonyítása, hogy a hiba jelentéktelen.

m) Nem számít bele a jótállási időbe a kijavítási időnek az a része, amely alatt a fogyasztó a terméket nem tudta rendeltetésszerűen használni.

n) A terméknek a kicseréléssel vagy kijavítással érintett részére a jótállási idő újból kezdődik.

4) A jótállás keretébe tartozó kijavítás vagy csere esetén a vállalkozásnak, illetve a javítószolgálatnak a jótállási jegyen fel kell tüntetni:
- a kijavítás iránti igény bejelentésének és a kijavításra történő átvétel időpontját,
- a hiba okát és a kijavítás módját;
- a termék fogyasztó részére történő visszaadásának időpontját,
- a kicserélés tényét és időpontját.

Fogyasztói jogvita esetén a fogyasztó a vármegyei (fővárosi) kereskedelmi és iparkamarák által működtetett békéltető testület eljárását is kezdeményezheti!

Gyártó:	**Forgalmazó:**
DEWALT	Stanley Black & Decker Hungary Kft
Richard-Klinger-Straße 11	1016. Budapest,
65510 Idstein,	Mészáros u. 58/B
Germany	Tel.: +36-1-328-55-00

Központi Márkaszerviz
FIXIT Hungary Kft. 3526 Miskolc Zsolcai kapu 9-11. / 49
RMA system: http://rma.fixit-service.com
https://sbd.fixit-service.com/
E-mail: dewalt@hu.fixit-service.com
Tel: +36 46 500 385

Stan Tools And Nails Ltd. 1107 Budapest, Barabás utca 5.
e-mail: info@stanleytools.hu
Tel: +3617859575

Kereskedő által a vásárlással egyidejűleg kitöltendő

Kereskedő neve és címe:

..... .

A fogyasztási cikk megnevezése:.....

Típusa: .....

Gyártási száma: .....

Szerződéskötés és a termék fogyasztó részére történő átadásának dátuma: .....

A fogyasztási cikk bruttó vételára:.....,-Ft

..... P.H.

Aláírás

Kereskedő által kitöltendő kicserélés esetén

A fogyasztó a hibás terméket valamennyi tartozékával átadta.

A kicserélés időpontja:

..... P.H.

Aláírás

A hibátlan terméket átvettem.

A kicserélt új termék átvételének időpontja: .....

.....

.....

fogyasztó aláírása

Kijavítás esetén a szerviz tölti ki:

1. javítás

A kijavítási igény bejelentésének és a kijavításra átvétel időpontja

.....

Szervizbe érkezés időpontja: .....

Munkalap száma: .....

A bejelentett hiba oka.....

Elvégzett javítás: .....

.....

Szervizből kiadás időpontja.....

A fogyasztó részére történő visszaadás időpontja: .....

A jótállás – kijavítás időtartamával meghosszabbított – új határideje

.....

Amennyiben a termék nem javítható, a csereigény alapos: **igen / nem** (aláhúzással jelölendő)

..... .P.H.

aláírá

2. javítás

A kijavítási igény bejelentésének és a kijavításra átvétel időpontja

.....

Szervizbe érkezés időpontja: .....

Munkalap száma .....

A bejelentett hiba oka.....

Elvégzett javítás .....

.....

Szervizből kiadás időpontja.....

A fogyasztó részére történő visszaadás időpontja: .....

A jótállás – kijavítás időtartamával meghosszabbított – új határideje

.....

Amennyiben a termék nem javítható, a csereigény alapos: **igen / nem** (aláhúzással jelölendő)

..... .P.H.

aláírá

3. javítás

A kijavítási igény bejelentésének és a kijavításra átvétel időpontja

.....

Szervizbe érkezés időpontja: .....

Munkalap száma .....

A bejelentett hiba oka.....

Elvégzett javítás .....

.....

Szervizből kiadás időpontja.....

A fogyasztó részére történő visszaadás időpontja: .....

A jótállás – kijavítás időtartamával meghosszabbított – új határideje

.....

Amennyiben a termék nem javítható, a csereigény alapos: **igen / nem** (aláhúzással jelölendő)

..... .P.H.

aláírá

4. javítás

A kijavítási igény bejelentésének és a kijavításra átvétel időpontja

.....

Szervizbe érkezés időpontja: .....

Munkalap száma .....

A bejelentett hiba oka.....

Elvégzett javítás .....

.....

Szervizből kiadás időpontja.....

A fogyasztó részére történő visszaadás időpontja: .....

A jótállás – kijavítás időtartamával meghosszabbított – új határideje

.....

Amennyiben a termék nem javítható, a csereigény alapos: **igen / nem** (aláhúzással jelölendő)

..... .P.H.

aláírá

DEWALT Szervizpartnerek

Stanley Black&Decker Hungary Kft kereskedelmi képviselet		
		Tel.
Iroda	**1016 Bp. Mészáros u 58/b.**	**+36-1-328-55-00**

Központi Márkaszerviz			
		Tel/fax	
FIXIT Hungary Kft.	**Zsolcai kapu 9-11 3526 Miskolc**	+36 46 500 385	dewalt@hu.fixit-service.com https://rma.fixit-service.com/
Stan Tools And Nails Ltd.	**1107 Budapest Barabás utca 5.**	+36 303 398 429	info@stanleytools.hu

CZ **ZÁRUČNÍ LIST**

PL **KARTA GWARANCYJNA**

H **JÓTÁLLÁSI JEGY**

SK **ZÁRUČNÝ LIST**

DEWALT®

CZ měsíců
H hónap

12

PL miesięcy
SK mesiacov

CZ	Výrobní kód	Datum prodeje	Razítko prodejny Podpis
H	Gyári szám	A vásárlás napja	Pecsét helye Aláírás
PL	Numer seryjny	Data sprzedaży	Stempel Podpis
SK	Číslo série	Dátum predaja	Pečiatka predajne Podpis

CZ
Adresy servisu
Band Servis
Klášterského 2
CZ-140 00 Praha 4
Tel.: 00420 244 403 247
Fax: 00420 241 770 167

Band Servis
K Pasekám 4440
CZ-760 01 Zlín
Tel.: 00420 577 008 550,1
Fax: 00420 577 008 559
http://www.bandservis.cz

H
FIXIT Hungary Kft.
Zsolcai kapu 9-11
3526 Miskolc
Tel.:+36 46 500 385
e-mail:
dewalt@hu.fixit-service.com
https://rma.fixit-service.com/

Stan Tools And Nails Ltd.
1107 Budapest
Barabás utca 5.
Tel: +36303398429
e-mail: info@stanleytools.hu

PL
Centralny Serwis Gwarancyjny
ERPATECH
ul. Bakaliowa 26
05-080 Mościska
Tel.: (22) 431-05-05
serwis@erpatech.pl

SK
Adresa servisu
Band Servis
Paulínska ul. 22
SK-917 01 Trnava
Tel.: 00421 335 511 063
Fax: 00421 335 512 624

CZ Dokumentace záruční opravy

PL Przebieg napraw gwarancyjnych

H A garanciális javitás dokumentálása

SK Záznamy o záručných opravách

CZ	Číslo	Datum příjmu	Datum zakázky	Číslo zakázky	Závada	Razítko Podpis
H	Sorszám	Bejelentés időpontja	Javítási időpont	Javitási munkalapszám	Hiba jelleg oka	Pecsét Aláírás
	Jótállás új határideje					
PL	Nr.	Data zgłoszenia	Data naprawy	Nr. zlecenia	Przebieg naprawy	Stempel Podpis
SK	Číslo dodávky	Dátum nahlásenia	Dátum opravy	Číslo objednávky	Popis poruchy	Pečiatka Podpis