DEWALT®

559033-97SU/UA

DW720

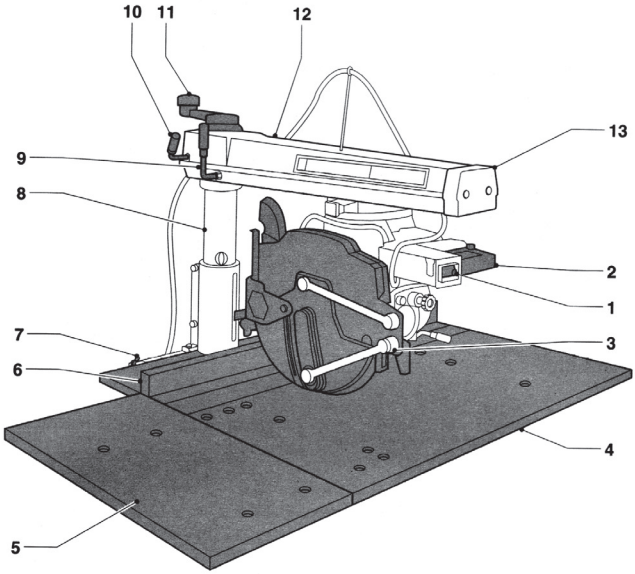

A1

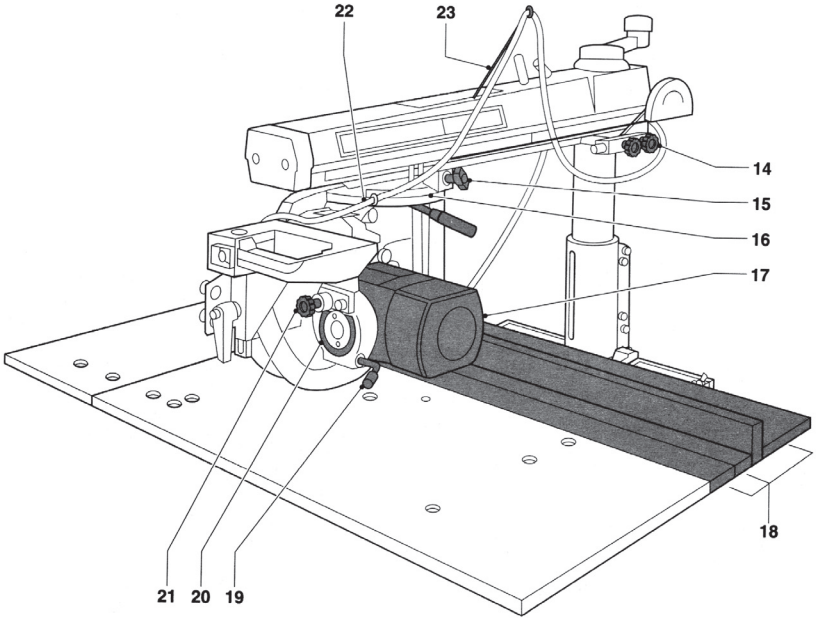

A2

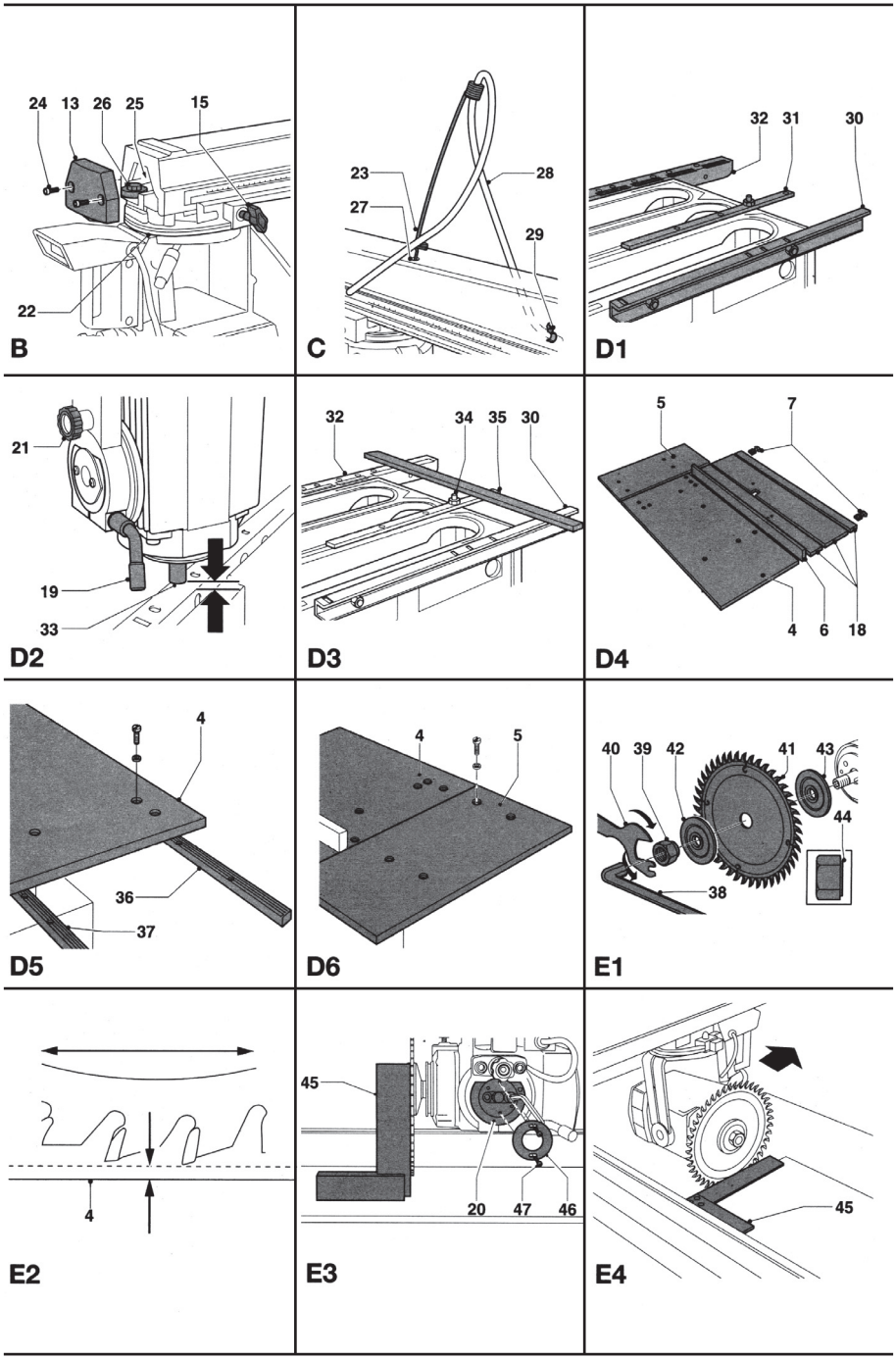
24 13 26 25 15
22
B
23
27
28
29
C
32 31 30
D1
21
19
33
D2
32 34 35 30
D3
5 7
4 6 18
D4
4
36
37
D5
4 5
D6
40 39 42 41 43
44
38
E1
4
E2
45
20 47 46
E3
45
E4

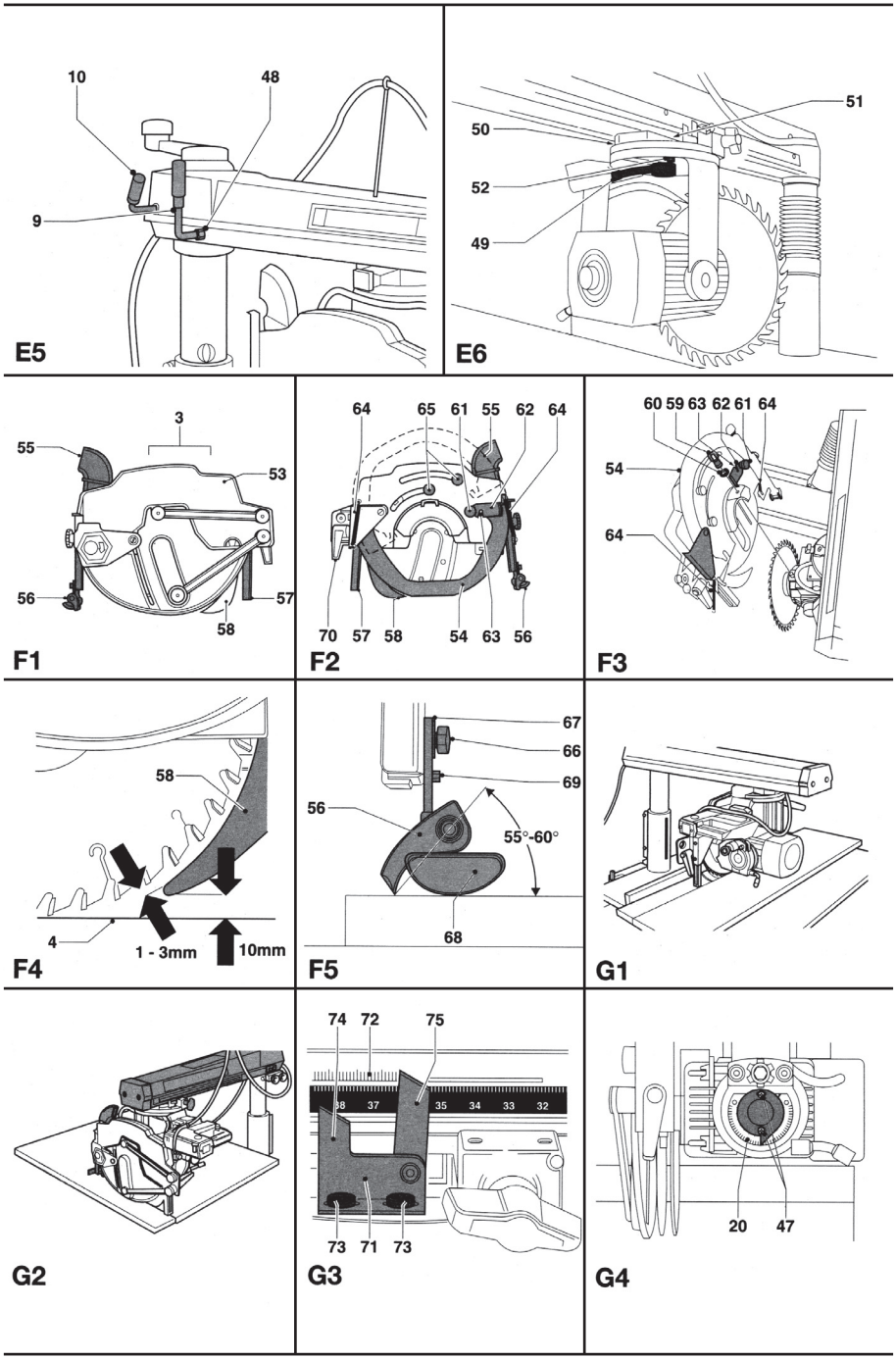
10
48
9
E5
51
50
52
49
E6
3
55
53
56
57
58
F1
64
65
61
55
62
64
70
57
58
54
63
56
F2
60 59 63 62 61 64
54
64
F3
58
4
1 - 3mm
10mm
F4
67
66
69
56
55°-60°
68
F5
G1
G2
74
72
75
38
37
35
34
33
32
73
71
73
G3
20
47
G4

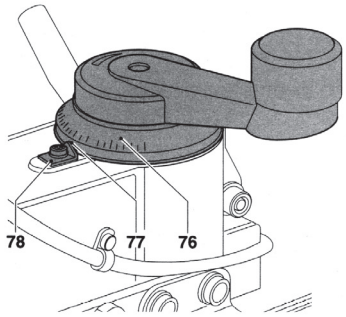

G5

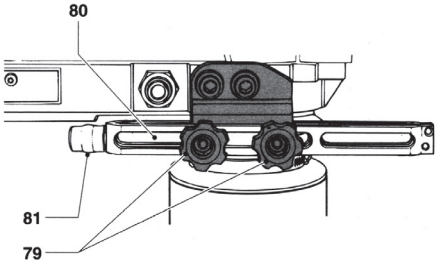

H1

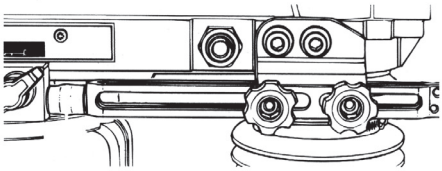

H2

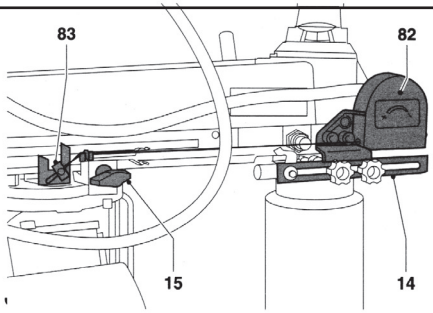

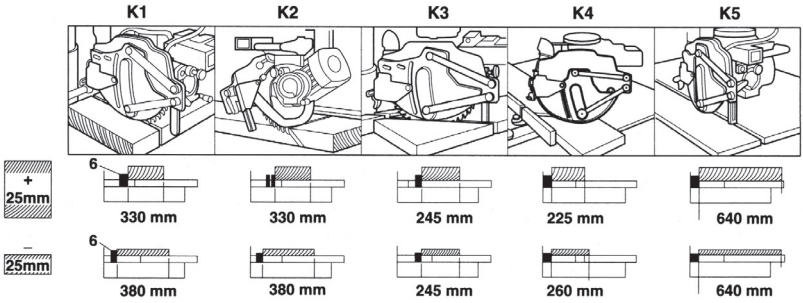

K

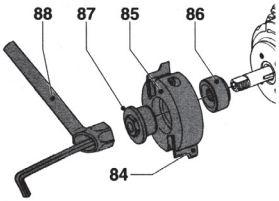

L1

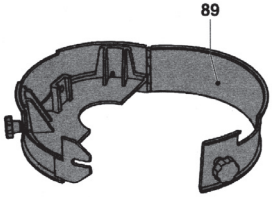

L2

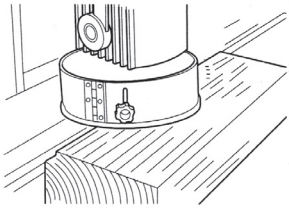

L3

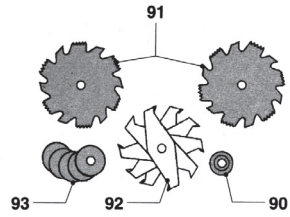

M1

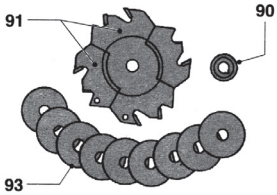

M2

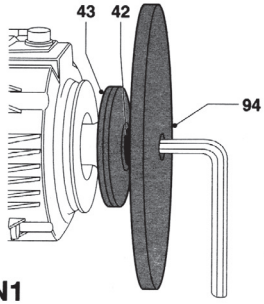

N1

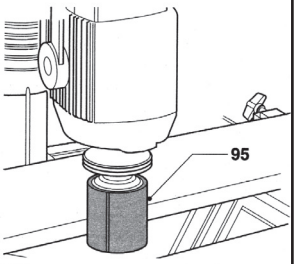

N2

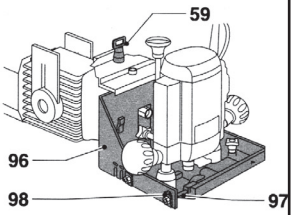

O1

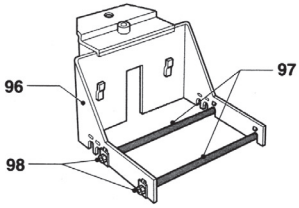

O2

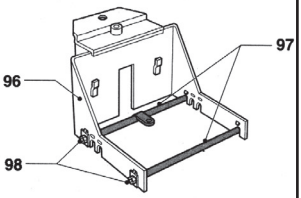

O3

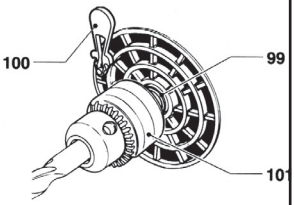

P

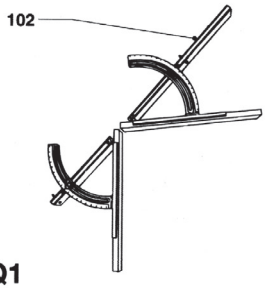

Q1

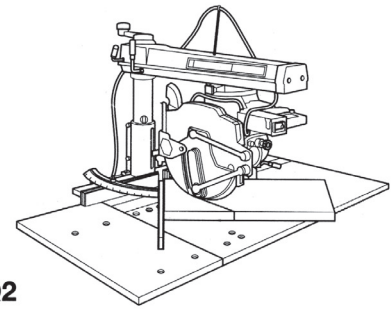

Q2

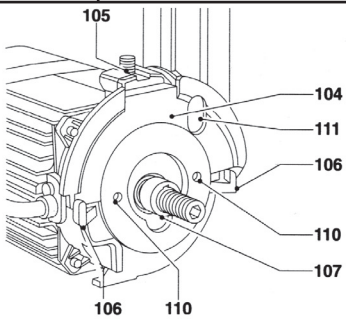

R1

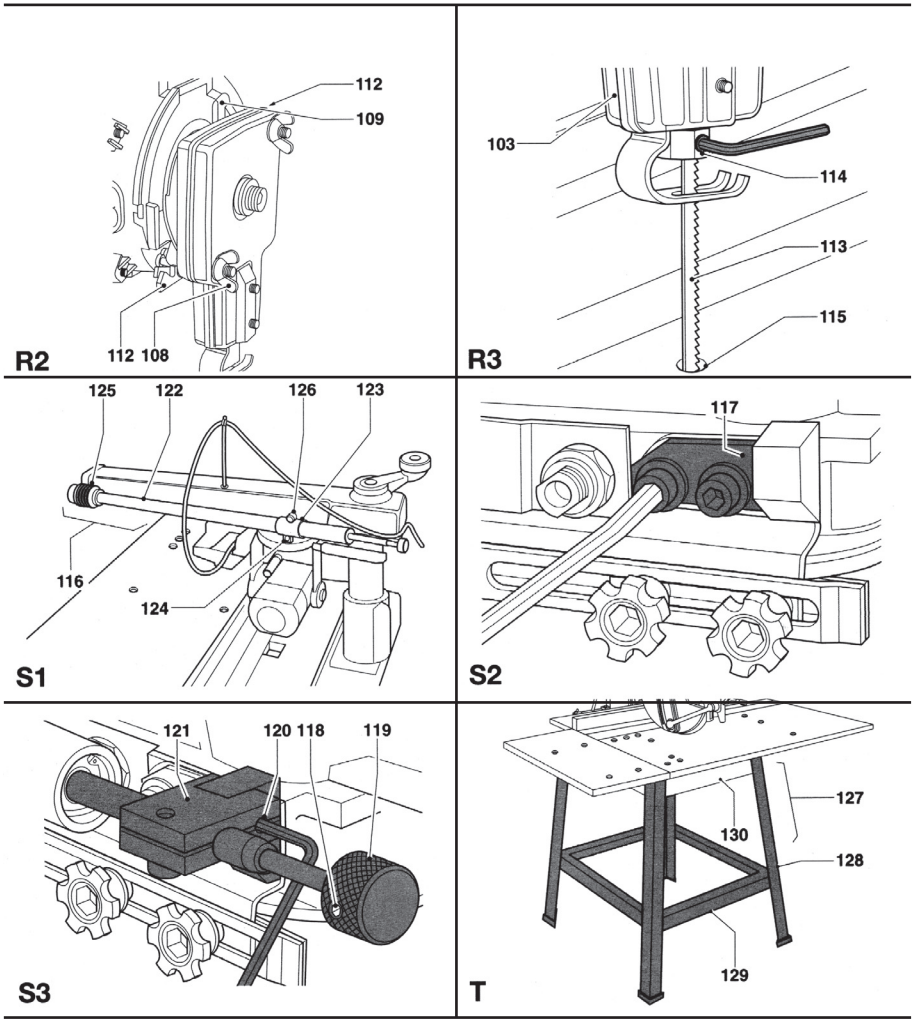
112
109
112 108
R2
103
114
113
115
R3
125
122
126
123
116
124
S1
117
S2
121
120 118
119
S3
127
130
128
129
T

ПРЕДУПРЕЖДЕНИЕ!

При пользовании электрическим инструментом всегда надо принимать основные меры предосторожности, чтобы уменьшить риск пожара, электрического удара и личных травм.
Прежде, чем начать работать с инструментом, прочтите все эти указания и сохраните их.

Технические данные

	DW720
Мощность выходная	1100 Вт
потребляемая	1450 Вт
Напряжение	230 В
Рабочий диаметр диска	250 мм
Посадочный диаметр диска	30 мм
Диаметр шпинделя	20 мм
Скорость вращения диска - 50 гц	2800 об/мин
- 60 гц	
Максимальная глубина резания под углом в 90°	68 мм
Максимальная глубина резания под углом 45°	50 мм
Максимальный поперечный разрез под углом в 0° в заготовке толщиной 25 мм	380 мм
Максимальный разрез под углом в 45° в заготовке толщиной 25 мм	
- с правой стороны	245 мм
- с левой стороны	260 мм
Максимальная ширина при продольном резании	640 мм
Вес машины	52.5 кг
Диаметр сопла для пылесоса	100 мм

Стандартное оборудование
Пильный диск, защитные устройства и инструменты, а также электрический пускатель, отключающийся при пропадании напряжения
не требует дополнительной смазки.

Распаковка Вашей пилы (Рис. A1)

Откройте верхнюю крышку коробки. Выньте все свободно уложенные части стола и другие легко доступные детали. Аккуратно наклоните упаковочную коробку пока ее вертикальная стенка не ляжет на пол. Теперь Вы сможете без посторонней помощи вытянуть машину из коробки, а затем снова наклонить машину вперед, пока основание рамы не установится прочно на пол.

Содержимое упаковки:

1 Частично собранная машина
5 Панелей верстака
1 Упор
4 Стальных кронштейна для крепления стола
1 Рукоятка регулировки высоты колонны
1 Головка в сборе
1 Диск
1 Защитный кожух
1 Адаптер пылесоса
1 Набор для дополнительного стола:
  8 спецболтов M8x30
  8 шайб Бельвиля
  8 гаек M8
  8 плоских шайб
2 набора принадлежностей в упаковке
  1 универсальный ключ
  1 рожковый ключ
  1 торцевой ключ 13 мм
  5 шестигранных ключей (2,5, 3, 4, 5, 8 мм)
  1 шуруп
  4 болта M10x16
  4 гайки M10
  4 шайбы Бельвиля
  6 винтов M8x30
  6 шайб Бельвиля
  6 гаек M8
  6 плоских шайб
  1 зажим для кабеля
  1 опора кабеля
  2 зажима стола
  2 зажима для возвратного устройства
1 Инструкция эксплуатации

Описание (Рис. A1, A2)

Радмально-консольная пила DW720 разработана специально для деревообработки. Этот прецизионный станок быстро настраивается на поперечные, наклонные и продольные резы. Благодаря многофункциональности станок позволяет выполнять большое количество разнообразных опе-

раций. С позиции безопасности основные рукоятки настройки дублируются стопорными рукоятками.

Рис. А1

1 Выключатель
2 Рукоятка
3 Сборка защитных кожухов
4 Смонтированный стол
5 Дополнительный стол
6 Направляющая планка
7 Зажимы стола
8 Колонна
9 Рукоятка фиксированных углов
10 Стопор угла скоса
11 Рукоятка регулировки высоты консоли
12 Консоль
13 Крышка консоли

Рис. А2

14 Конечный упор головки
15 Стопор ширины при продольном резе
16 Сборка головки
17 Электродвигатель
18 Съемные планки стола
19 Стопор наклона головки
20 Шкала
21 Фиксатор наклона
22 Роликовый суппорт головки
23 Опора кабеля

Электрическое соединение

Убедитесь в том, что Ваш источник питания соответствует напряжению, указанному на табличке данных. «Только переменный ток» - означает, что Ваш инструмент должен включаться только в сеть переменного тока и НИКОГДА не подключаться к источнику постоянного тока. Снижение напряжения на 10 процентов и ниже приведет к потере мощности и к перегреву двигателя. Все машины DeWALT проверены в заводских условиях. Если машина не работает, проверьте исправность сети.

НЕ ПОДКЛЮЧАЙТЕСЬ К СЕТИ ДО ТЕХ ПОР, ПОКА ВЫ НЕ ИЗУЧИТЕ ВНИМАТЕЛЬНО ЭТИ ИНСТРУКЦИИ ИЛИ:

- Если машина не используется в работе.
- Во время обслуживания.
- При замене пильных дисков.
- Во время настройки.

Указания по сборке и регулировке

Установка рукоятки регулировки высоты (Рис. А1)

Рукоятку (11) зафиксируйте наверху вертикальной стойки прилагаемым винтом Филлипс.

Установка головки (Рис. А1, А2 и В)

- Вращая рукоятку подъема (11), поднимите консоль машины так, чтобы коробка, содержащая сборку пильной головки, могла быть удалена .
- Удалите два винта с внутренним шестигранником (24) из торцевой крышки консоли (13) и снимите крышку. (Рис.В).
- Выньте из коробки всю сборку пильной головки и аккуратно вставьте три подшипника (два слева, один справа) роликовой системы в направляющие консоли. При выполнении этой операции позаботьтесь о том, чтобы отпустить стопор для продольного резания (15) .
- Убедитесь в том, что движения пильной головки по направляющим дорожкам в консоли проходят плавно при подаче ее назад и вперед вдоль консоли. Проверьте также, чтобы стопор продольного резания был отпущен, а поворотная головка была бы зафиксирована в нужном положении.
- Поставьте обратно на место торцевую крышку консоли (13) и закрепите ее двумя винтами с внутренним шестигранником.

Поводок для кабеля (Рис. А2 и С)

- Конец поводка (23) вставьте в отверстие (27) в середине верхней поверхности консоли.
- Зафиксируйте кабель зажимом (29).

Установка верхней поверхности верстака параллельно консоли (Рис. D1- D5)

- Чтобы получить хорошие результаты обработки дерева, очень важно обеспечить установку консоли и верстака параллельно друг другу с высокой точностью.
- Подготовьте основную раму для панелей верстака, установив на каждой

боковой стороне этой рамы по одному опорному кронштейну (30) и (32), гайки затяните от руки.

- Воспользуйтесь торцем шпинделя двигателя в качестве указателя для проверки положения двух опорных кронштейнов, которые должны располагаться в одной плоскости.
- Вращайте рукоятку подъема (13) и поднимайте консоль до тех пор, пока это не позволит повернуть двигатель на 90 градусов в вертикальное положение.
- Отпустите стопор наклона (19) и вытяните фиксатор наклона (21). Поворачивайте корпус двигателя в вертикальное положение, зафиксируйте его кнопкой (21) и стопором (19).
- Отпустите стопор продольного резания (15) и сдвиньте головку в самое крайнее переднее положение.
- Отпустите рукоятку стопора для углового резания (10) и рычаг фиксации углового резания (9), а затем поверните консоль таким образом, чтобы перевести ось двигателя в положение прямо над левым кронштейном верстака. Аккуратно опустите двигатель, вращая рукоятку до тех пор, пока вал двигателя (33) не соприкоснется с опорным кронштейном, как это показано (Рис. D2). Затяните соответствующую гайку от руки.
- Повторите эту операцию на других углах стола, не меняя высоты головки.
- Затяните окончательно гайки и проверьте юстировку кронштейнов. При необходимости выполните дополнительную регулировку.
- После окончания описанной выше регулировки верните двигатель в горизонтальное положение. Снова установите рычаг фиксации наклона в положение 0 градусов и повторно затяните стопор наклона.

Регулировка центрального кронштейна (D3)

- Положите уровень на кронштейны (30) и (32).
- Ослабте гайку (34) на центральном кронштейне.
- Настройте высоту центрального кронштейна, используя шестигранный ключ.
- Затяните контргайку.

Сборка верстака на опорных кронштейнах (Рис. D1-D4)

Примечание: Рабочий стол включает в себя 5 составных частей (Рис. D4); большая стационарная часть (4), которая крепится к передней стороне основной рамы, деревянная направляющая линейка (6), о которую опирается обрабатываемый материал и три планки (18), которые используются для регулировки положения направляющей линейки относительно режущего диска, чтобы обеспечить различные типы или глубины резания.

- Сначала установите два зажима (7), вставив прямоугольный выступ в задние отверстия опорных кронштейнов верстака (29).
- Стационарная передняя панель (4) прикрепится к опорным кронштейнам верстака с помощью винтов M8 x 30 со шлицованной потайной головкой с заранее установленными на них шайбами Д8 и гайками с шайбами Бельвиля, проходящими через три раззенкованных отверстия в правой части верстака и через три отверстия слева.
- Перед окончательным закреплением убедитесь в том, что отверстие в центре панели расположено над регулировочным винтом в центральном кронштейне.
- Установите остальные части верстака и затяните зажимы (7).

Монтаж дополнительного стола (Рис. D5,D6)

- Закрепите кронштейны (36) и (37) с левой стороны верстака (4).
- Закрепите столик на кронштейнах, убедившись, что столы на одном уровне.

Пильный диск (Рис. E1-E6)

Установка пильного диска (Рис. E1)

- Зубья нового пильного диска очень острые. Будте внимательны при обращении с диском.
- Стелка на бвигателе указывает направление вращения.

- Удалите осевую гайку (39) и наружную осевую втулку (42), удерживая ось дви-

гателя шестигранным ключоми, вращая гайку по часовой стрелке.

- Установите пильный диск (41), убедившись в том, что его нижние зубья направлены к задней стороне машины.

Установите обратно втулку (42) и закрутите осевую гайку (39) против часовой стрелки проточкой (44) к диску.

- Теперь Вы можете проверить, плоскостность и параллельность верстака консоли на всей своей ширине. Чтобы это осуществить, опустите диск так, чтобы его нижний зуб почти коснулся верстака спереди на левой стороне (Рис. E2). Затем при отпущенных зажиме и фиксаторе поворота консоли подвигайте консоль из стороны в сторону так, чтобы диск скользил по поверхности панели по всей ее ширине. Если при этом кончик диска не обеспечивает условия почти касания панели по всей траектории движения, то вращайте передний регулировочный винт в средней части панели вверх или вниз, пока не добьетесь нужного результата. Затем передвиньте пильный диск назад вдоль консоли, и отрегулируйте задний регулировочный винт таким же образом.

Примечание: Никогда не поднимайте Вашу машину, опираясь на верстак, так как Вы рискуете свернуть его, и придется повторять процедуру регулировки опорных кронштейнов.

Проверка перпендикулярности диска и верстака (Рис.A2 и E3)

- Переведите консоль в среднее положение и зафиксируйте рукоятку (15)
- Приложите стальной уголок к диску (Рис.E3)
- Для юстировки выполните следующее
- Отвинтите два винта (47) и удалите шкалу (46)
- Ослабте болты с внутренним шестигранником
- Вставте шестигранный ключ в вал двигателя и легким постукиванием добейтесь перпендикулярности диска

Надежно затяните болты с внутренним шестигранником.

- Закрепите шкалу(46)

Проверка перпендикулярности подачи к направляющей линейке при поперечном резании (Рис. E4, E5)

- Зафиксируйте консоль в полжении 0° рукоятками (9) и (10).
- Отпустите стопор для продольного резания (15) и сдвиньте каретку пилы назад так, чтобы пильный диск оказался точно перед направляющей линейкой. Затем вращением рукоятки подъема опустите консоль настолько, чтобы пильный диск почти касался поверхности верстака спереди деревянной направляющей линейки.
- Поместите прямоугольный кусок доски перед направляющей линейкой рядом с диском, а сверху положите на нее плоский угольник (45), чтобы одна его сторона плотно прижималась к направляющей линейке, а другая проходила рядом с диском.
- Продвигая головку вдоль консоли, убедитесь в перпендикулярности консоли направляющей линейке.
- Для регулировки выполните следующее:
- Отпустите рычаг (9), а рычаг (10) заблокируйте в положении 0°
- Отпустите контргайки (48) на каждой из сторон консоли рис. E5.
- В зависимости от того, в какую сторону надо сдвигать консоль, чтобы точно получить требуемые 90 градусов для поперечного резания, ослабляйте и затягивайте регулирующие фланцы (48) на стороне консоли. Если передний конец консоли необходимо сдвинуть влево, то ослабьте фланец на правой стороне консоли и затяните фланец слева. В противном случае, когда консоль требуется сдвинуть вправо, ослабьте регулирующий фланец слева и затяните фланец справа. После каждой регулировки фланцев зафиксируйте консоль рычагами (9) и (10) и проверьте с помощью угольника перпендикулярность движения диска по линии поперечного резания к направляющей линейке. Не перетягивайте регулирующие фланцы, иначе фиксатор поворота консоли окажется слишком зажат, чтобы действовать достаточно легко.

- Убедившись окончательно, что движение для поперечного резания происходит точно, снова затяните контргайки (48) на каждой стороне консоли.

Проверка параллельности пильного диска и направляющей линейки (Рис. E6)

- Ослабте рукоятку (49), нажмите кнопку фиксации (50).
- Поверните головку на 90°.
- Если у двигателя есть заметный люфт, затяните гайку (51).
- Проверьте параллельность диска и направляющей.
- Для юстировки выполните следующее:
- Отпустите два болта (52)
- Вставте шестигранный ключ в вал двигателя и отюстируйте диск.
- Затяните болты (52).

Установка защитного кожуха диска (Рис. F1- F5)

Многофункциональный защитный кожух имеет следующие функции и составные части (рис.F1):

- верхний кожух диска (53) (рис. F1) и подпружиненный нижний кожух (54) (рис. F2)
- адаптер пылесоса (55)
- нижний упор для продольного резания (56)
- регулируемая защита пальцев для поперечного резания (57)
- расклинивающий нож (58) для продольных резов.

- Отпустите стопор наклона (19) и вытяните ручку фиксатора (21), наклоните двигатель и диск примерно на 45 градусов влево, чтобы облегчить доступ.
- Удалите барашковую гайку (59) и шайбу (60) рис F3.
- Отпустите винт (61) и откиньте фиксатор (62) против часовой стрелки.
- Снимите две пружины (64).
- Снимите нижний кожух с штифта (63) и отведите его по часовой стрелке.
- Оденьте кожух на двигатель и закрепите его шайбой (60) и гайкой (59).
- Верните нижний кожух в нормальное положение на штифт (63), закрепив его фиксатором 62 и винтом (61). Оденьте пружины (64).
- Для удаления кожуха действуйте в обратной последовательности.

Регулировка защитного кожуха (Рис. F2-F5)

Регулировка расклинивающего ножа для продольных резов

- Ослабьте две гайки (65) и сдвиньте скобу расклинивающего ножа (58) вниз до тех пор, пока кончик расклинивающего ножа не окажется приблизительно в 10 мм от поверхности верстака машины.

Расстояние от расклинивающего ножа до диска должно быть от 1 до 3 мм .

Регулировка прижима для продольного резания и резания с наклоном (рис. F5)

- Ослабьте ручку (66) и опустите скобу (67) до тех пор, пока пружина (68) на нижней стороне скобы не коснется поверхности обрабатываемого дерева (или когда зубья ручагов защиты от отдачи (56) расположатся приблизительно на 3 мм ниже поверхности дерева перед тем, как Вы начнете подавать дерево к диску).
- В тот момент, когда зубья рычагов (56) соприкоснутся с поверхностью заготовки, они должны быть под указанным углом
- Для наклонных резов установите требуемый угол винтом (69).

Регулировка расклинивающего ножа, прижима и защиты пальцев при поперечном резании (рис. F2).

- При поперечных резах расклинивающий нож и прижим должны быть подняты вверх .
- Защиту пальцев (57) отрегулируйте рычагом (70) так, чтобы она находилась непосредственно над заготовкой.

Регулировки шкал (рис. G1-G5)

Шкала продольного резания

Шкала продольного резания находится на правой стороне радиальной консоли. Положение двигателя, когда диск обращен в сторону колонны, называется положением «входа в продольный разрез» (Рис. G1) и заготовку Вы должны будете пропускать через диск справа налево. Положение двигателя, при котором диск обращен к оператору, называется положением «выхода из

продольного разреза» (Рис. G2) и материал должен подаваться слева направо.
Указатель (71), отмечающий по шкале (72) ширину продольно отрезаемой полосы, устанавливается следующим образом:

- Поместите направляющую линейку в самое удаленное назад положение
- вплотную к этой линейке приложите заготовку шириной 24 мм.
- Отпустите рычаг (49) и нажмите кнопку (50) и поверните головку как на рис. G1.
- Двигайте головку вдоль консоли , пока диск не коснется заготовки.
- Отпустив винты (73), двигайте указатель (71), пока он не покажет требуемое значение по нижней шкале.
- Затяните винты (73) рис. G3/
- Поверните головку в положение рис. G2.
- Указатель (75) должен показывать “0” по верхней шкале. При необходимости отрегулируйте.

Шкала наклона (Рис. G4)
Шкала наклона (20) расположена на передней стороне двигателя под рукояткой выключателя. Когда диск установлен в положение вертикального резания, указатель должен находиться у нулевой отметки шкалы. Чтобы отрегулировать это положение, ослабьте винты, удерживающие лимб указателя, а затем поверните лимб так, чтобы стрелка указывала на «0», и затем снова затяните винты.

Шкала углового резания (Рис. G5)
Шкала углового резания расположена на верхней стороне консоли под рукояткой подъема (11). На верхней стороне консоли находится указатель (77), который можно отрегулировать так, чтобы он указывал на «0» винтом (78), когда консоль установлена и закреплена точно для поперечного резания.

Регулировка ограничителя перемещения головки (Рис. A2, H1, H2)

Нельзя допустить перемещений роликовых подшипников головки до самого заднего края консольных дорожек.

- Чтобы предупредить возможность такого состояния, протолкните сборку стойки до этой крайней задней точки, затем сдвиньте ее немного вперед на 5 мм и зафиксируйте ее здесь с помощью стопора продольного резания.
- Теперь отрегулируйте подвижный упор (14) путем ослабления барашковых гаек (79), пока резиновый упор не натолкнется на заднюю сторону корпуса ограничителя продольного резания. Затяните снова две барашковые гайки (97).

При поперечном резании заверните одну гайку в один шлиц а другую в другой рис. H2.

Монтаж возвратного приспособления (рис. J).

Установите возвратное приспособление (82) под ограничитель (14), закрепив трос на головке винтами (83).

Общие советы по уходу за Вашей машиной

- Для повышения эффективности в работе машину держите чистой. Скопления пыли в непосредственной близости от машины могут оказаться опасными и приводят к ошибкам в работе.
- При замене или удалении пильного диска побеспокойтесь о том, чтобы диск и фланцы были очищены перед их закреплением.
- Содержите верстак свободным от опилок. Даже небольшие количества пыли, попавшие между направляющей линейкой и обрабатываемым материалом, могут привести к погрешностям.
- Время от времени протирайте дорожки в консоли чистой сухой тряпкой, чтобы удалить скопления пыли, которые возникают, в частности, после продолжительных продольных резаний или при шлифовании. При очистке дорожек консоли и 3 подшипников каретки для Вас может оказаться более удобным удалить торцевую крышку консоли и полностью вытащить сборку стойки из дорожек. В случае необходимости для удаления слежавшейся пыли

может быть использован уайт-спирит.
- Если Вы удаляли каретку стойки, то после ее возвращения на место не забудьте прочно затянуть удерживающие винты торцевой крышки консоли.
- Никогда не смазывайте поверхность этих подшипников или дорожек консоли, поскольку это может вызвать преждевременный износ и погрешности в работе.
- При переносе Вашей машины не поднимайте ее за верстак вместо того, чтобы использовать с этой целью основание рамы.
- Пользуйтесь рекомендациями по установке направляющей рис. К.

Выключатель

При пропадании питающего напряжения для включения станка необходимо выключатель повторно перевести в положение “1”.
При перегрузке выключатель прерывает подачу тока на двигатель.

Выполнение пробного реза (Рис. А1)

- При зафиксированном фиксаторе (9), заприте стопор (10) так, чтобы пильный диск оказался расположенным по линии 0 градусов для поперечного резания.
- Отпустите упор продольного резания (15) и сдвиньте каретку пилы назад так, чтобы пильный диск оказался позади направляющей линейки.
- Теперь вращением рукоятки подъема опустите консоль так, чтобы пильный диск почти касался поверхности верстака.
- Разместите заготовку спереди направляющей линейки.
- Включите станок.
- Как только пильный диск достигнет максимальной скорости (после короткого в 2-3 секунды периода нарастания скорости), вращайте рукоятку подъема так, чтобы позволить диску едва прорезать мелкую канавку в поверхности верстака.
- Теперь медленно тяните пильный диск на себя так, чтобы он прорезал вертикальный паз в деревянной направляющей линейке и заготовке, после чего сдвиньте каретку назад к колонне.
- выключите машину.
- Проверьте с помощью угольника, что прорезь в Вашем куске пиломатериала действительно расположена под 90 градусов в любой плоскости (рис. А2). Если это не выдерживается, то потребуется еще дополнительная регулировка, а Вам следует снова обратиться к описанным выше соответствующим указаниям.

Выполнение основных видов разрезов

Поперечный разрез (Рис. А1, К1)

- Установите радиальную консоль под прямым углом к направляющей линейке, при этом указатель на шкале углового положения под рукояткой подъема находится на отметке 0 градусов. Закрепите фиксатор (9) в рабочем положении и затяните стопор (10).
- Вращайте рукоятку подъема так, чтобы опустить диск .
- Отрегулируйте защиту пальцев, чтобы она не касалась заготовки.
- Если в столе еще не прорезана канавка, то пропилите ее, как описано выше.
- Положите материал на верстак и плотно прижмите его к направляющей линейке, разместив свои пальцы на достаточном расстоянии от линии движения пильного диска.
- Включите двигатель и медленно продвигайте пильный диск через направляющую линейку и заготовку, чтобы выполнить требуемый разрез.
- После окончания резания аккуратно верните пильный диск в его исходное положение позади направляющей линейки и выключите станок.

Резание под углом (Рис. А1,К3)

- Отпустите стопор (10) и фиксатор (9). Поверните консоль на требуемый угол, отмечаемый по шкале углового положения (1).
- Фиксатор должен использоваться, чтобы устанавливать консоль в положение

0 градусов для поперечного резания, а также в положения для резания под углами в 45 градусов совместно с применением стопорной рукоятки.

- В промежуточных угловых положениях запирайте консоль только с помощью стопорной рукоятки углового резания.
- Разрез выполняйте таким же образом, как и в случае поперечного резания.
- При левостороннем угловом резании (Рис. C2) Вам, возможно, потребуется иное положение направляющей линейки, чем при соответствующем правостороннем угловом резании. Вам также понадобится сдвинуть направляющую линейку и подвижные планки верстака в положение позади левосторонней приставки верстака, если она установлена.

Резание под наклоном (Рис. A1, D2, K2)

- Установите консоль так, как при поперечном резании под углом 0 градусов.
- Вращайте рукоятку подъема так, чтобы поднять диск над поверхностью верстака.
- Отпустите стопор наклона и оттяните ручку фиксации угла наклона.
- Наклоните двигатель в стойке на требуемый угол по шкале.
- Ручка фиксатора наклона позволяет Вам точно устанавливать фаски в положениях 0, 45 и 90 градусов, но используйте также стопорную рукоятку установки наклона в качестве дополнительного зажима. Если требуется любой другой угол, то двигатель прочно закрепляется в нужном положении собственно стопором наклона.
- Далее действуйте как при перпендикулярном резе.

Продольное резание (Рис. K5, F2, G1, G2)

- Установите консоль так, как при поперечном резании.
- Оттяните сборку двигателя к концу консоли и зафиксируйте ручкой (15).
- Отпустите зажимную рукоятку стойки (49) и нажмите фиксатор (50).
- Поверните двигатель на 90 градусов вправо или влево для продольного резания широких или узких панелей.
- Убедитесь в том, что фиксатор (50) надежно разместился в соответствующем пазу стойки, а зажим (49) затянут.
- Установите головку в соответствии с желаемой шириной продольного разреза, применяя для этого шкалу продольного резания на правой стороне консоли, и заприте стойку в этом положении стопором продольного резания (15).
- Теперь отрегулируйте защитный кожух пильного диска, как это описано в разделе «Установка защитного кожуха диска». Затем поверните патрубок пылеудаления (55) таким образом, чтобы пыль не попадала Вам в лицо.
- Теперь, следуя указаниям этикетке на верхней стороне консоли, включите машину и, плотно прижав материал к направляющей линейке, подавайте его не очень быстро и равномерно в сторону вращающегося пильного диска.
- После окончания резания выключите машину.

Внимание! Всегда применяйте проталкивающий шток.

Продольное резание с наклоном .

- Установите машину в положение резания под наклоном, как это описано выше.
- Затем разверните сборку стойки в положение продольного резания, как это описано выше в разделе «Продольное резание».
- Отрегулируйте защиту от отдачи на нужный уголи опустите расклинивающий нож.
- Поместите сборку двигателя на консоли в требуемое положение для выполнения продольного разреза с точно выбранной шириной резания.

Комбинированное угловое резание

Комбинированное угловое резание представляет собой комбинацию одновременного резания с наклоном и резания под углом.

- Установите машину в положение резания с наклоном.
- Поверните консоль в требуемое положение для резания под углом и снова закрепите стопорную рукоятку консоли.
- Продвигайте пилу через заготовку, как при угловом резании.

Вырезание

Наклоняя двигатель с вращающимся диском, Вы сможете выполнять такие разнообразные вырезы, которые невозможны в стандартных системах пил.

Удаление опилок (рис. F2)

Пила имеет патрубок (55) для подключения пылесоса.

ДОПОЛНИТЕЛЬНЫЕ ПРИСПОСОБЛЕНИЯ И ПРИНАДЛЕЖНОСТИ

Фрезерование торцов (Рис. L1 - 3)

В дополнение к профессиональной отделке Вашего изделия Вы можете легко и быстро получить чистые декоративные края с помощью дополнительного приспособления - Профилирующей Головки

Монтаж фрезерной головки

- Удалите защитный кожух пильного диска, осевую гайку, осевые втулки и пильный диск.
- Установите требуемую пару фасонных ножей (84) в головку или блок (85), тщательно отрегулируйте их положение таким образом, чтобы оба они выступали в равной степени за пределы края самого блока.
- Установите специальный переходник (86) (поставляется вместе с головкой) на ось двигателя.
- Теперь установите на ось двигателя профилирующую головку (85) с фланцем (87), закрепите его с помощью специального торцевого ключа (88).
- Теперь наклоните двигатель в его 90 градусное положение по шкале наклона так, чтобы профилирующая головка оказалась в горизонтальном положении.
- Перед тем, как запустить машину, Вам следует установить специальный защитный кожух (89) и отрегулировать его положение в зависимости от глубины фрезерования.

Выборка четверти

При установке в профилирующей головке ножей с прямоугольной кромкой ее можно использовать для вырезания узких шпунтов таким же способом, как это описано выше.

Если потребуются более широкие шпунты, то необходимо будет установить специальную головку для выборки пазов (смотри отдельные инструкции), но защитный кожух должен применяться тот, который был предназначен для профилирующей головки.

Фрезерование/Нарезание канавок (Рис. F1,M1 -2)

Можно применять два типа наборных фрез: обычные (рис. M1) и высококачественные долговечные (рис. M2).

- Удалите пильный диск и обе осевых втулки.
- Установите на ось двигателя специальную заднюю промежуточную шайбу (90) более узкой стороной в направлении к двигателю.
- Установите на ось один режущий нож (91), вставьте нужное число резаков (92) или шайб (93) между двумя режущими секциями, чтобы обеспечить требуемую ширину разреза, а затем установите другой режущий нож.
- Закрепите шпунтовочную головку на оси стандартной осевой гайкой для пильного диска.
- Установите стандартный кожух защиты пильного диска, удалив полностью из полости кожуха разводящий нож и поддерживающую его скобу.
- Затем вращением рукоятки подъема опустите шпунтовочную головку в положение, соответствующее требуемой глубине резания.

Примечание: Если Вы пользуетесь шпунтовочной головкой в положениях поперечного или углового резания, задний упор с защитой от отдачи следует поднять при правильно установленной защите пальцев .

Если же Вы выполняете шпунтование в положении продольного резания, то направление подачи материала должно быть таким же, как при распиливании, а задний упор с защитой от отдачиотрегулировать как при продольном резе.

Дисковое шлифование (Рис. N1, N2)

Основная машина при правильной ее настройке и с острым диском выполняет довольно чистый разрез, который не требует никакой дополнительной обработки. При изготовлении деталей, требующих доводочного шлифования или имеющих сложную форму, могут быть применены два дополнительных шлифовальных приспособления, обеспечивающих шлифование под любыми углами. Шлифовальный диск (94) является идеальным инструментом для плоского шлифования на больших площадях.

Шлифовальный диск устанавливается непосредственно на шпинделе (Рис. N1).

- Удалите кожух защиты пильного диска и сам диск.
- Оденьте обратно на шпиндель наружную осевую втулку (42), но так, чтобы и внутренняя (43), и наружная (42) осевые втулки были обращены друг к другу своими плоскими сторонами.
- Теперь накрутите на шпиндель шлифовальный диск (94) и, воспользовавшись теми же средствами регулирования углового положения, что и в случае применения пильного диска, установите шлифовальный диск под требуемым углом.
- Всегда пользуйтесь правым краем диска, иначе Вам с большим трудом придется удерживать материал в устойчивом состоянии.
- В большинстве положений при шлифовании защитный кожух необязателен. Однако в тех случаях, когда диск используется для шлифования горизонтальной поверхности , следует установить защитный кожух фрезерной головки (89) и отрегулировать его положение так, чтобы шлифовальный диск чуть-чуть выступал из-под нижнего края защитного кожуха.
- При удалении шлифовального диска Вам может понадобиться удерживать неподвижным вал двигателя, воспользуйтесь для этой цели прилагаемым к машине шестигранным ключом.

Шлифовальный барабан (Рис. N2)

Дополнительный шлифовальный барабан позволяет легко и точно шлифовать профили и нестандартные формы , которые в противном случае пришлось бы шлифовать вручную.

Шлифовальный барабан наворачивается непосредственно на шпиндель двигателя с помощью осевых втулок, которые устанавливаются таким же образом, как описано выше для шлифовального диска.

Лобзиковая насадка (Рис. R1-R3)

Установив на шпиндель двигателя вместо пильного диска дополнительное приспособление, Вы сможете преобразовать Вашу машину в станок для сабельного или лобзикового пиления.

- Установите пластмассовую заднюю вставку (104) на лицевую сторону двигателя так, чтобы ее удерживающий выступ (105) оказался над закрепляющим винтом защитного кожуха, а плоская передняя поверхность своими пазами сочленялась с удерживающими выступами (106) кожуха.
- Установите на шпиндель специальную втулку (107).
- Освободите две барашковые гайки (108) на передней стороне насадки, чтобы позволить выдвинуться сзади двум угловым растяжкам (109).
- Поместите сабельную пилу на шпиндель двигателя и вставьте два фиксирующих штифта в отверстия (131), выполненных в пластмассовой вставке.
- Протолкните правую верхнюю растяжку (109) сквозь отверстие в пластмассовой вставке (111) и поверните ее так, чтобы зацепить плоскую угловую лапку позади выступа (112) на двигателе. Нижнюю растяжку установите точно так же. Теперь затяните барашковые гайки.
- Установите на шпиндель стандартную осевую гайку и затяните ее. Проверьте еще раз затяжку барашковых гаек.
- Пильное полотно (113) следует теперь вставить в паз в нижней части оси зубьями в сторону к оператору. В оси располагается небольшой винт без головки со шлицем под отвертку (114) с любой стороны, обеспечивающий зажимание и центровку полотна.
- Расположение сабельной пилы будет зависеть от условий работы. В столешнице верстака имеется небольшое отверстие (115), через которое полотно

может проходить сквозь верстак, а в некоторых случаях оно может использоваться для наилучшего расположения шлифовального барабана. Удалите с верстака направляющую линейку и замените ее деревянными распорками 20 мм толщины, а затем установите полотно (зубьями вперед) чуть позади переднего края стационарной части верстака .

Примечание: Перед тем, как начинать пилить, убедитесь в том, что пятка пилы опущена так, чтобы как раз касаться верхней поверхности распиливаемого материала, что позволяет предупредить любое стремление материала к поднятию.

Фрезерование (Рис. O1-O3)

Установка дополнительных фрезерных кронштейнов позволит Вам приспособить портативный фрезер к Вашей Радиально-Консольной Пиле, что чрезвычайно расширит возможности точной и декоративной деревообработки на Вашей машине.
Кронштейн позволит применить большинство фрезеров фирмы DeWALT (DW613, DW621, DW625) для закрепления на Вашей Радиально-Консольной Пиле.
Поскольку фрезер будет работать сам по себе, а не от двигателя пилы, то пилу Вы можете полностью отключить от сети.
Процедура установки происходит следующим образом:

- Удалите с вала двигателя кожух защиты диска, диск и осевые втулки.
- Разместите кронштейн фрезера над концом оси двигателя пилы и закрепите барашковой гайкой (59).
- Кронштейн для фрезеров фирмы DeWALT (96) поставляется с двумя парами опорных стержней (97). Они вставляются в платформу фрезера вместо боковых стержней направляющей линейки. Стержни малого диаметра применяются для модели DW613.
- Стержни большего диаметра подходят для моделей DW620/21/25.
- **Примечание: Какой бы фрезер фирмы DeWALT не применялся, он должен быть прочно закреплен на кронштейне с помощью гаек (98) на концах стержней, фрезер должен быть отцентрован на стержнях. При необходимости можно дополнительно закрепить кронштейн за вал двигателя фланцем (420 и гайкой (39). Не затягивайте гайку (39) очень сильно.**
- **Продвигайте заготовку всегда навстречу вращающейся фрезе.**

Сверление отверстий (Рис. P)

На заднем конце вала двигателя имеется резьба (99) для установки дополнительного сверлильного патрона (101), что позволит использовать Вашу машину в качестве радиального сверлильного станка. Патрон может принимать сверла до 10 мм или 3/8».
Это особенно удобно при вырезании в материале гнезд под шипы и для сверления целого ряда одинаковых отверстий.
Примечание: Для полной безопасности всегда снимайте пильный диск, прежде чем устанавливать сверлильный патрон.

Специальные направляющие линейки для углового резания (Рис. Q1, Q2)

Специальные регулируемые угловые направляющие линейки (102) поставляются в качестве принадлежностей, чтобы расширить возможности пилы в смысле повышения скорости углового резания. Пара неодинаковых направляющих линеек устанавливается вместо стандартных деревянных направляющих, что позволяет выполнять разрезы под углами от 0 до 90 градусов, включая острые углы влево или вправо, а также углы свыше 45 градусов.
Если заказ требует выполнения различных угловых скосов, то использование этих направляющих линеек позволяет избежать каждый раз все новых прорезей в стандартных направляющих, т.к. пильный диск всегда будет проходить посередине между парой специальных направляющих линеек.

Пневматическое управление перемещением (Рис. A1, J, S1-S3)

Это дополнительное устройство (116) оказывается полезным, в частности, в таких условиях, когда свойства обрабатываемого материала требуют определенной постоянной скорости подачи режущего диска. Скорость, с которой режущий диск будет

проходить через обрабатываемый материал, может быть установлена простым поворотом ручки регулятора на конце устройства.
Примечание: Регулятор перемещений монтируется на том же месте, что и автоматический безопасный возврат , и поэтому оба дополнительных устройства не могут использоваться одновременно.

Подставка (Рис. T)

Дополнительная подставка (127) состоит из четырех ножек (128), четырех поперечин (129) и черырех верхних поперечин (130).

- Соберите подставку.
- Тщательно затяните соединения.
- Установите пилу на подставку и закрепите.

Фирма DeWALT оставляет за собой право менять технические условия на свои изделия в любое время без предупреждений.

Чистка и уход

Станок DeWALT расчитан на долгий срок службы при минимальном обслуживании.

- При износе замените центральную часть верстака и направляющую.
- Станок не требует дополнительной смазки.
- Регулярно очищайте беговые дорожки консоли и подшипники. Для этого необходимо удалить торцевую крышку (13) и снять головку (16) рис. A1-A2.
- Поверхность верстака болжна быть всегда очищена от опилок. Никогда не стряхивайте опилки руками – это опасно.

Защита окружающей среды

Раздельный сбор. Данное изделие нельзя утилизировать вместе с обычными бытовыми отходами.

Если однажды Вы захотите заменить Ваш электроинструмент DEWALT или Вы больше в нем не нуждаетесь, не выбрасывайте его вместе с бытовыми отходами. Отнесите изделие в специальный приемный пункт.

Раздельный сбор изделий с истекшим сроком службы и их упаковок позволяет пускать их в переработку и повторно использовать. Использование переработанных материалов помогает защищать окружающую среду от загрязнения и снижает расход сырьевых материалов.

Местное законодательство может обеспечить сбор старых электроинструментов отдельно от бытового мусора на муниципальных свалках отходов, или Вы можете сдавать их в торговом предприятии при покупке нового изделия.

Фирма DEWALT обеспечивает прием и переработку отслуживших свой срок изделий. Чтобы воспользоваться этой услугой, Вы можете сдать Ваше изделие в любой авторизованный сервисный центр, который собирает их по нашему поручению.

Вы можете узнать место нахождения Вашего ближайшего авторизованного сервисного центра, обратившись в Ваш местный офис DEWALT по адресу, указанному в данном руководстве по эксплуатации. Кроме того, список авторизованных сервисных центров DEWALT и полную информацию о нашем послепродажном обслуживании и контактах Вы можете найти в интернете по адресу: **www.2helpU.com**.

Рекомендованы EPTA

ПРЕДУПРЕЖДЕНИЕ! При пользовании электрическим инструментом всегда надо принимать основные меры предосторожности, чтобы уменьшить риск пожара, электрического удара и личных травм.
Прежде, чем начать работать с инструментом, прочтите все эти указания и сохраните их.

Для безопасной работы:

- **Мы рекомендуем Вам принять соответствующие меры для защиты слуха, если звуковое давление превышает 85 дб (А).**
- **Содержите чистым рабочее место.** Захламленные поверхности рабочего стола или верстака приводят к травмам.
- **Учтите условия вокруг рабочего места.** Не выносите электрические инструменты под дождь. Не пользуйтесь электрическими инструментами в сырых и мокрых помещениях. Обеспечьте хорошее освещение рабочего места. Не применяйте электрические инструменты в присутствии легковоспламеняющихся жидкостей и газов.
- **Защита от поражения электрическим током.** Избегайте возможности соприкосновения какой-либо части тела с заземленными поверхностями (например, трубопроводы, радиаторы, плиты, холодильники).
- **Не допускайте близко детей.** Не позволяйте посторонним трогать инструмент или удлинительный кабель. Посторонних следует удалить от рабочего места.
- **Хранение инструментов.** Храните инструмент в сухом, недоступном для детей, месте.
- **Не перегружайте инструмент.** Он будет работать лучше и надежнее в том темпе, для которого он предназначен.
- **Пользуйтесь правильно подобранным инструментом.** Не заставляйте небольшие инструменты или приспособления выполнять ту работу, для которой необходимы более мощные инструменты. Не применяйте инструменты для таких целей, для каких они не приспособлены; например, не используйте ручную дисковую пилу для резания сучьев и бревен.
- **Одевайтесь правильно.** Не носите свободной одежды или украшений, так как они могут попасть во вращающиеся части машины. При наружных работах рекомендуется одевать резиновые перчатки и обувь с нескользящей подошвой. Позаботьтесь о том, чтобы длинные волосы были тщательно убраны.
- **Пользуйтесь защитными очками.** Воспользуйтесь маской для лица от пыли, особенно если операция резания является пылящей.
- **Оберегайте кабель.** Никогда не носите инструмент за кабель и не дергайте его, чтобы разъединить с розеткой. Держите кабель подальше от тепла, масла и острых кромок.
- **Закрепите Ваше обрабатываемое изделие.** Воспользуйтесь тисками или зажимами, чтобы закрепить изделие. Это безопаснее и освобождает обе руки, чтобы работать с инструментом.
- Не перенапрягайтесь. Все время сохраняйте равновесие и прочное положение на ногах.
- **Позаботьтесь о внимательном обслуживании инструментов.** Содержите инструменты острыми и чистыми, что сделает их работу лучше и надежнее. Следуйте указаниям по смазке и замене принадлежностей. Периодически осматривайте кабель и в случае повреждения отдайте в ремонт в специализированную службу. Осматривайте периодически удлинительные кабели и заменяйте их в случае повреждения. Содержите рукоятки сухими, чистыми и обезжиренными.
- **Отключайте инструменты.** Отсоединяйте их от сети, когда они не в работе, перед обслуживанием и при смене принадлежностей таких, как ножи, сверла и резцы.
- **Удалите регулировочные и гаечные ключи.** Выработайте у себя привычку следить за удалением гаечных и регулировочных ключей прежде, чем включить инструмент.
- **Избегайте непреднамеренного запуска.** Не носите подключенный к сети инструмент, держа палец на кнопке выключателя. Перед подключением

инструмента к сети, убедитесь в том, что выключатель отключен.

- **Пользуйтесь наружными удлинительными кабелями.** При работе с инструментом на открытом воздухе, пользуйтесь удлинительными кабелями только для наружного применения и соответственно помеченными.
- **Будьте внимательны.** Следите за тем, что Вы делаете. Пользуйтесь здравым смыслом. Не работайте, если устали.
- **Проверяйте инструмент.** Прежде, чем продолжать пользоваться инструментом, следовало бы тщательно проверить исправность защиты или других частей, чтобы определить смогут ли они работать как следует и выполнять возложенные на них функции. Проверьте, как выровнены и сочленены подвижные части, нет ли поломок, правильность сборки и любые другие условия, которые могут повлиять на работу инструмента. Поврежденные защитные устройства или другие детали должны быть соответственно отремонтированы или заменены в специализированном центре обслуживания, если отсутствуют иные указания в этом руководстве по пользованию. Неисправные выключатели должны быть заменены в специализированном центре обслуживания. Не пользуйтесь инструментом, если его выключатель не включает и не выключает его.
- **ПРЕДУПРЕЖДЕНИЕ!** Применение любых принадлежностей или приспособлений, отличающихся от тех, что рекомендованы этим руководством, может представлять опасность получения травм.
- **Ремонтируйте Ваш инструмент у квалифицированных мастеров.** Этот электрический прибор изготовлен в полном соответствии с относящимися к нему правилами техники безопасности. Ремонты должны осуществляться только квалифицированными мастерами с использованием подлинных запасных частей.

Сохраните эти указания!

Дополнительные правила безопасности для радиально-консольных пил

ЧТО НАДО ДЕЛАТЬ:

- Обеспечьте защиту линии электропитания соответствующими плавкими предохранителями или автоматическими выключателями.
- Следите за тем, чтобы дорожки качения в консоли и подшипники в сборке опорных роликов оставались чистыми, сухими.
- Перед тем, как запустить пилу в работу, убедитесь в том, что направляющая установлена правильно. Пильный диск не должен касаться заготовки до тех пор, пока Вы не потяните головку на себя.
- В режиме поперечного резания, при скашивании и резании под углом всегда следите за тем, чтобы защитный стержень 57 проходил вдоль предварительно прорезанного паза в направляющей перегородке и был бы на 3 мм выше заготовки (кроме продольных резов)
- При продольных резах расклинивающий нож должен быть правильно отрегулирован- 1-3 мм от диска, а также следует правильно выставить приспособление защиты от отдачи.
- Периодически проверяйте регулировки машины на точность выполнения режимов обработки дерева, и подправьте их в случае необходимости рекомендуемым способом.
- Убедитесь в том, что пильный диск вращается в правильном направлении, а его зубья направлены к перегородке.
- Убедитесь в том, что все зажимные рукоятки затянуты как следует, перед тем как начинать любую операцию.
- Убедитесь в том, что пильный диск и шайбы шпинделя чисты, а углубления на шайбах обращены в сторону диска. Прочно затяните гайку шпинделя.
- Содержите пильный диск острым и правильно установите его.
- Пользуйтесь все время как верхним, так и нижним защитными кожухами пильного диска.
- Держите руки в стороне от линии движения пильного диска.
- Отключите машину от сети и выждите

время до полной остановки диска прежде, чем начнете выполнять любые работы по обслуживанию или регулированию инструмента.
- Выньте вилку из сетевой розетки прежде, чем будете выполнять работы по замене пильного диска или по уходу за машиной.
- Не работайте с напряжением, отличающимся от обозначенного на табличке.
- Не работайте, пока не будут затянуты все зажимные рукоятки.
- Не пользуйтесь пильными дисками с диаметрами больше или меньше того, что рекомендовано (250 мм).
- Не форсируйте режущее действие пилы. Остановка или частичная задержка может вызвать серьезное повреждение двигателя. Дайте двигателю разогнаться до полной скорости перед началом резания.
- Никогда не вставляйте ничего между лопастями вентилятора, чтобы застопорить вал двигателя.
- Не поднимайте машину за верстак.
- Не подавайте материал с другой стороны при продольном распиливании - следуйте указаниям таблички, расположенной на верхней части консоли.
- Не смазывайте маслом дорожки консоли или двигатель.
- Не режьте черные и цветные металлы и любые изделия из камня.
- Не применяйте абразивные диски.
- Не смазывайте диск во время его движения.
- Никогда не дотрагивайтесь до диска, если пила подключена к источнику электропитания.
- Не применяйте никаких дисков помимо тех, что указаны в этом руководстве по эксплуатации.
- Не пытайтесь доставать что-либо вблизи или позади пильного диска.
- Не держите руки ближе 15 см от пильного диска во время резания.

Предупреждение: Не подключайте инструмент к сетевой розетке до тех пор, пока не прочтете и не изучите все эти инструкции.

Примечание: Эта машина обеспечена средствами подавления радио и телевизионных помех в соответствии с директивой Европейских Сообществ 76/889, 82/499.

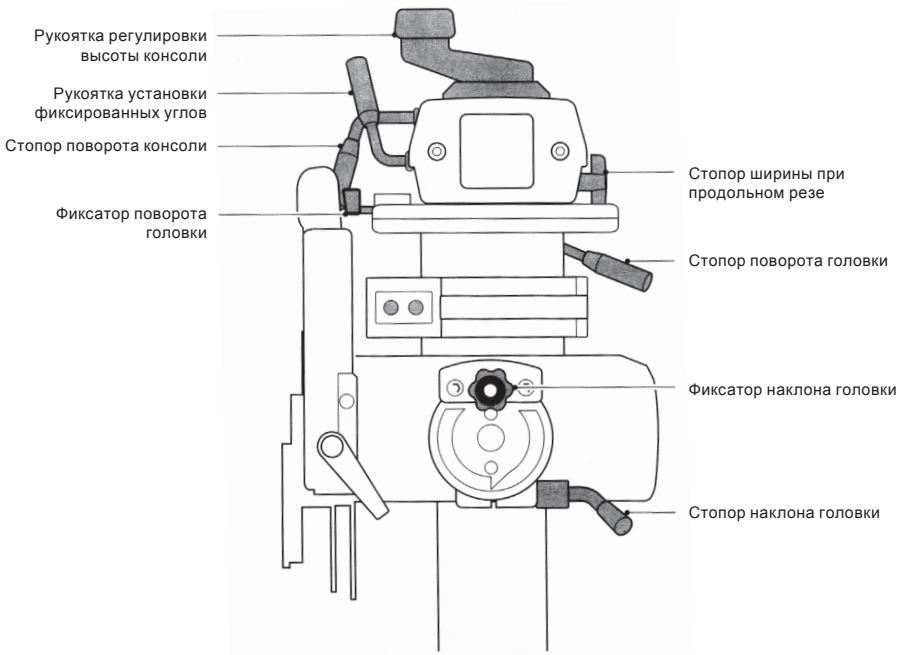
Рукоятка регулировки высоты консоли
Рукоятка установки фиксированных углов
Стопор поворота консоли
Фиксатор поворота головки
Стопор ширины при продольном резе
Стопор поворота головки
Фиксатор наклона головки
Стопор наклона головки

ДеВОЛТ

гарантийные условия

Уважаемый покупатель!

1. Поздравляем Вас с покупкой высококачественного изделия ДеВОЛТ и выражаем признательность за Ваш выбор.

1.1. Надежная работа данного изделия в течение всего срока эксплуатации - предмет особой заботы наших сервисных служб. В случае возникновения каких-либо проблем в процессе эксплуатации изделия рекомендуем Вам обращаться только в авторизованные сервисные организации, адреса и телефоны которых Вы сможете найти в Гарантийном талоне или узнать в магазине.
Наши сервисные станции - это не только квалифицированный ремонт, но и широкий выбор запчастей и принадлежностей.

1.2. При покупке изделия требуйте проверки его комплектности и исправности в Вашем присутствии, инструкцию по эксплуатации и заполненный Гарантийный талон на русском языке. При отсутствии у Вас правильно заполненного Гарантийного талона мы будем вынуждены отклонить Ваши претензии по качеству данного изделия.

1.3. Во избежание недоразумений убедительно просим Вас перед началом работы с изделием внимательно ознакомиться с инструкцией по его эксплуатации.

2. Правовой основой настоящих гарантийных условий является действующее Законодательство и, в частности, Закон "О защите прав потребителей".

3. Гарантийный срок на данное изделие составляет 12 месяцев и исчисляется со дня продажи. В случае устранения недостатков изделия, гарантийный срок продлевается на период, в течение которого оно не использовалось.

4. Производитель рекомендует проводить периодическую проверку изделия на сервисной станции.

5. В течение 12 месяцев со дня продажи производитель гарантирует бесплатную проверку изделия и рекомендации по замене нормально изнашиваемых частей.

6. Срок службы изделия - 5 лет (минимальный, установленный в соответствии с Законом "О защите прав потребителей").

7. Наши гарантийные обязательства распространяются только на неисправности, выявленные в течение гарантийного срока и обусловленные производственными или конструктивными факторами.

8. Гарантийные обязательства не распространяются:

8.1. На неисправности изделия, возникшие в результате:

8.1.1. Несоблюдения пользователем предписаний инструкции по эксплуатации изделия.

8.1.2. Механического повреждения, вызванного внешним ударным или любым иным воздействием.

8.1.3 Применения изделия не по назначению.

8.1.4. Стихийного бедствия.

8.1.5. Неблагоприятных атмосферных и иных внешних воздействий на изделие, таких как дождь, снег, повышенная влажность, нагрев, агрессивные среды, несоответствие параметров питающей электросети указанным на инструменте.

8.1.6. Использования принадлежностей, расходных материалов и запчастей, не рекомендованных или не одобренных производителем.

8.1.7. Проникновения внутрь изделия посторонних предметов, насекомых, материалов или веществ, не являющихся отходами, сопровождающими применение по назначению, такими как стружка опилки и пр.

8.2. На инструменты, подвергавшиеся вскрытию, ремонту или модификации вне уполномоченной сервисной станции.

8.3. На принадлежности, запчасти, вышедшие из строя вследствие нормального износа, и расходные материалы, такие как приводные ремни, угольные щетки, аккумуляторные батареи, ножи, пилки, абразивы, пильные диски, сверла, буры и т. п. .

8.4. На неисправности, возникшие в результате перегрузки инструмента, повлекшей выход из строя электродвигателя или других узлов и деталей. К безусловным признакам перегрузки изделия относятся, помимо прочих: появление цветов побежалости, деформация или оплавление деталей и узлов изделия, потемнение или обугливание изоляции проводов электродвигателя под воздействием высокой температуры.

Блэк энд Деккер ГмбХ, Блэк энд Деккер Штрассе, 40, 65510 Идштайн, Германия.

ME 77

03 июня 2008 года

zst00095788 - 11-03-2009

DEWALT	DW720	TYP. A2

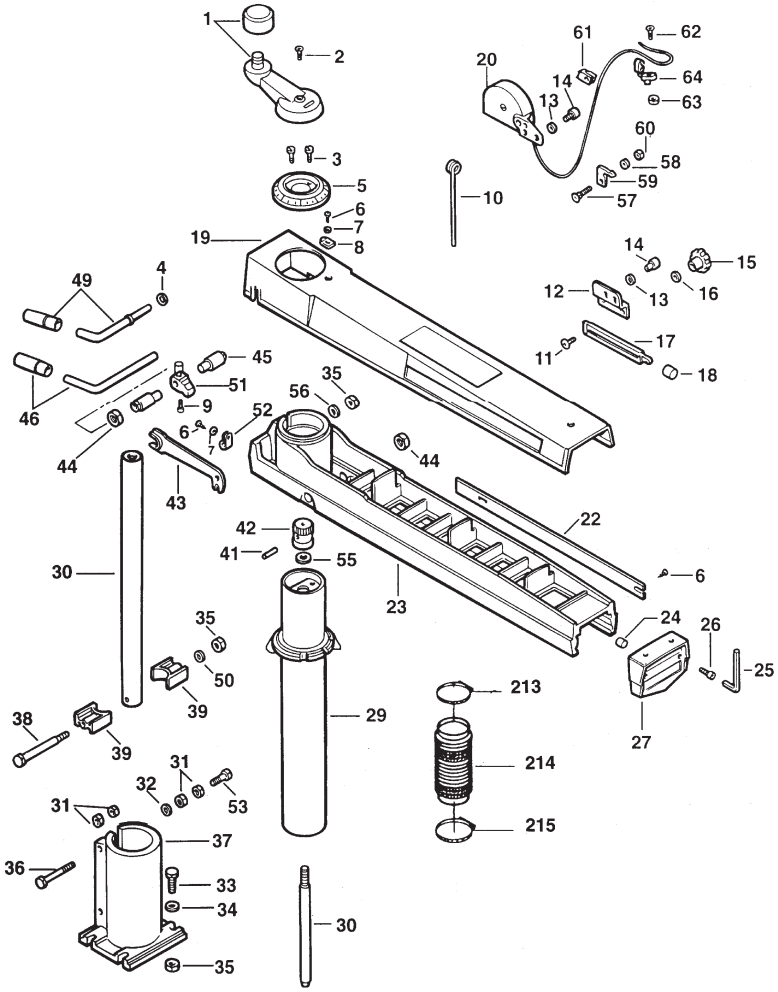

PART. n. 867401-05 (12-96) - 1

©

E12026		08 / 96

DEWALT	DW720	TYP. A2

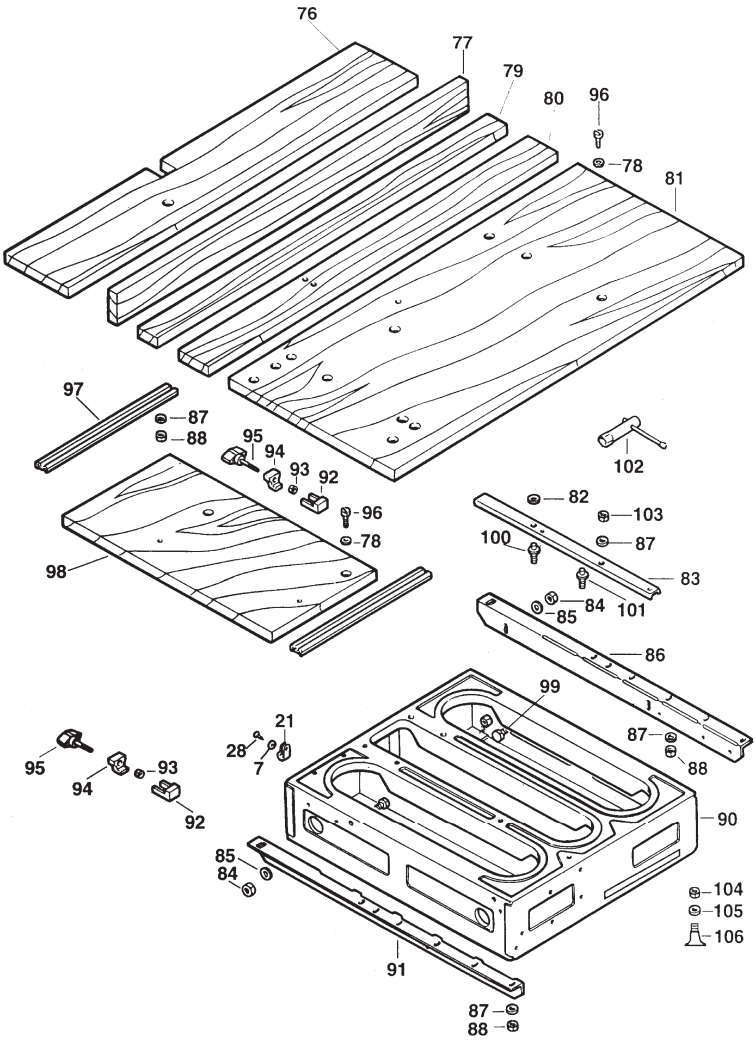

E12027		08 / 96

DEWALT	DW720	TYP. A2

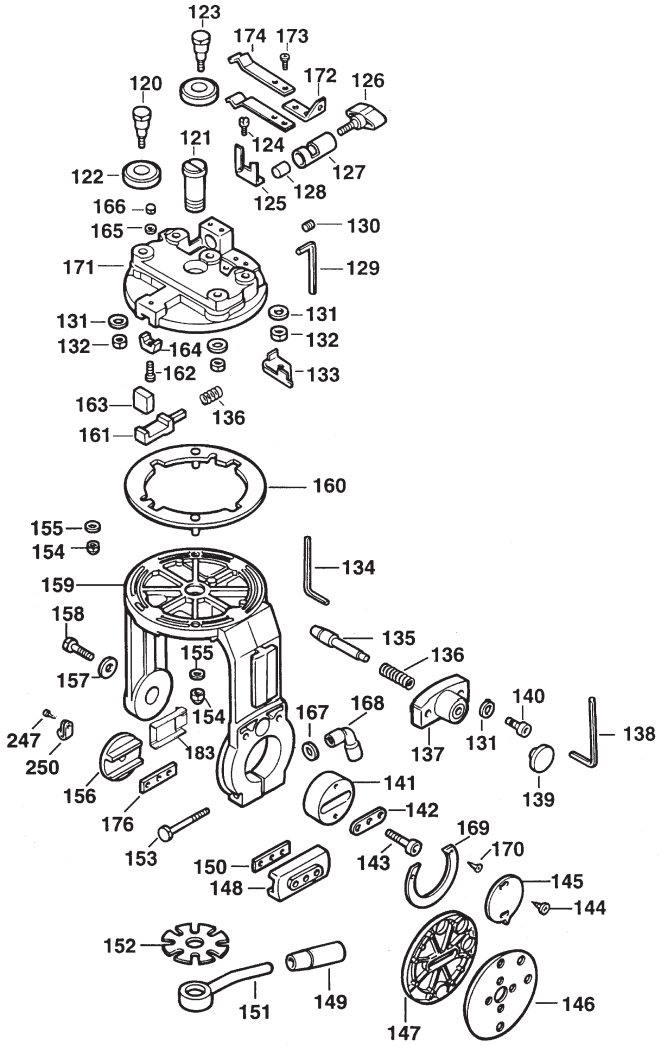

©

E12028		08 / 96

DEWALT	DW720	TYP. A2

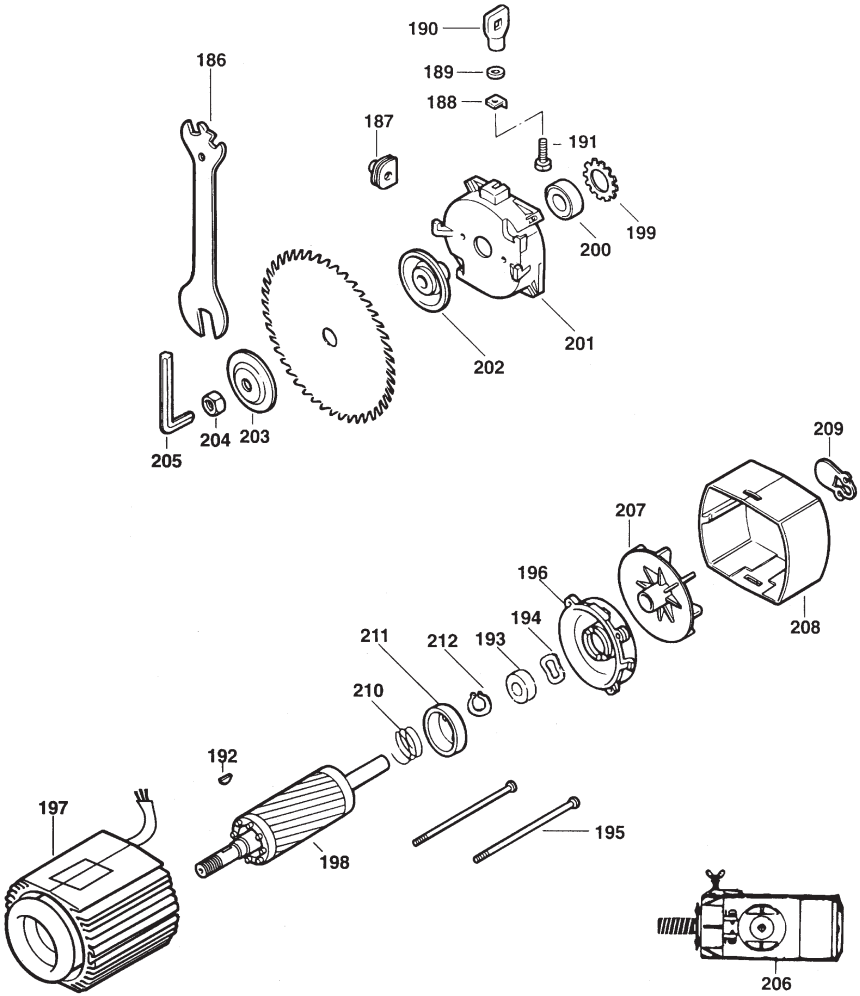

©

E12029		08 / 96

DEWALT	DW720	TYP. A2

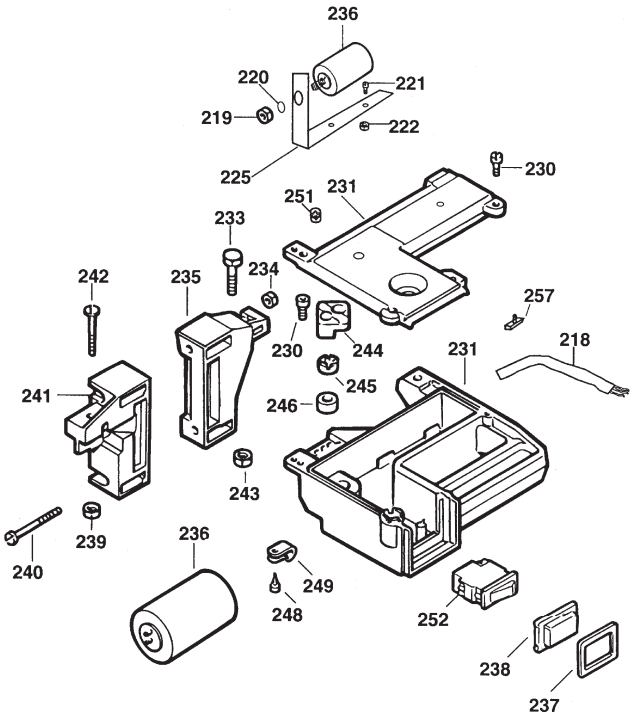

©

E12030		08 / 96

DEWALT	DW720	TYP. A2

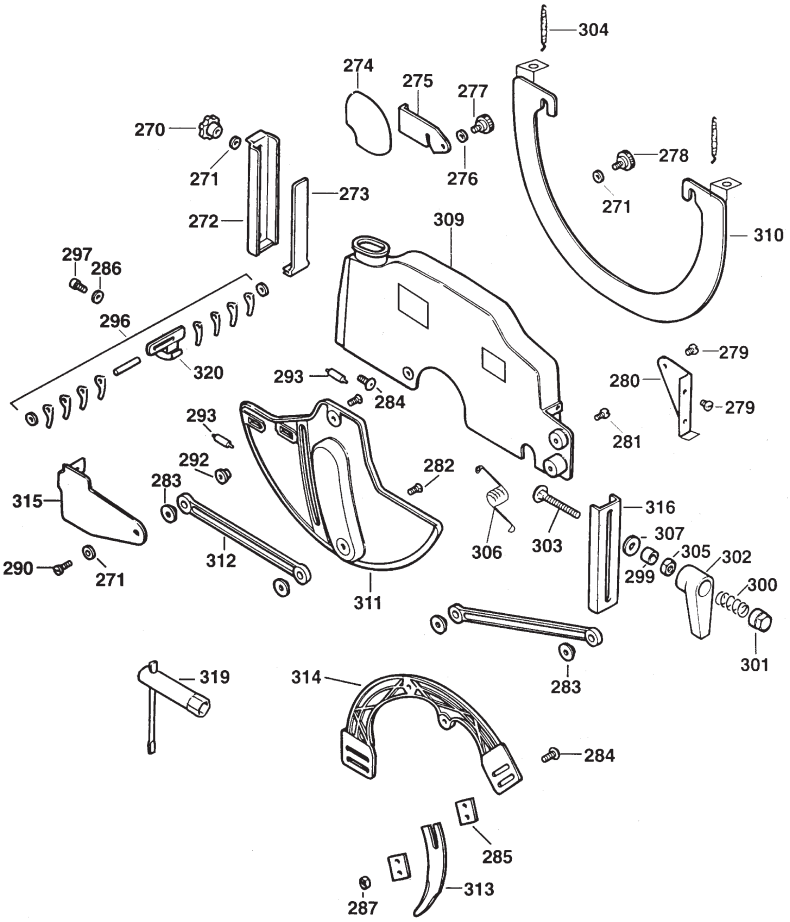

E12031		08 / 96

№ 1	№ 2	№ 3	№ 4
Order No. / Заказ № / Замовлення №	Order No. / Заказ № / Замовлення №	Order No. / Заказ № / Замовлення №	Order No. / Заказ № / Замовлення №
Date of receipt/Дата поступления/Дата прийому	Date of receipt/Дата поступления/Дата прийому	Date of receipt/Дата поступления/Дата прийому	Date of receipt/Дата поступления/Дата прийому
Date of repair/Дата выдачи/Дата видання	Date of repair/Дата выдачи/Дата видання	Date of repair/Дата выдачи/Дата видання	Date of repair/Дата выдачи/Дата видання
Stamp and signature of the service centre/ Печать и подпись сервисного центра/ Печатка та підпис сервісного центру	Stamp and signature of the service centre/ Печать и подпись сервисного центра/ Печатка та підпис сервісного центру	Stamp and signature of the service centre/ Печать и подпись сервисного центра/ Печатка та підпис сервісного центру	Stamp and signature of the service centre/ Печать и подпись сервисного центра/ Печатка та підпис сервісного центру

№ 1	№ 2	№ 3	№ 4
Order No. / Заказ № / Замовлення №	Order No. / Заказ № / Замовлення №	Order No. / Заказ № / Замовлення №	Order No. / Заказ № / Замовлення №
Date of receipt/Дата поступления/Дата прийому	Date of receipt/Дата поступления/Дата прийому	Date of receipt/Дата поступления/Дата прийому	Date of receipt/Дата поступления/Дата прийому
Stamp and signature of the service centre/ Печать и подпись сервисного центра/ Печатка та підпис сервісного центру	Stamp and signature of the service centre/ Печать и подпись сервисного центра/ Печатка та підпис сервісного центру	Stamp and signature of the service centre/ Печать и подпись сервисного центра/ Печатка та підпис сервісного центру	Stamp and signature of the service centre/ Печать и подпись сервисного центра/ Печатка та підпис сервісного центру

GB RUS UA

№ 4	№ 3	№ 2	№ 1
Заказ №/Тапсырыс №/Буюртма №	Заказ №/Тапсырыс №/Буюртма №	Заказ №/Тапсырыс №/Буюртма №	Заказ №/Тапсырыс №/Буюртма №
Дата прыёмкі/Қабылдау күні/Кабул килинган куни	Дата прыёмкі/Қабылдау күні/Кабул килинган куни	Дата прыёмкі/Қабылдау күні/Кабул килинган куни	Дата прыёмкі/Қабылдау күні/Кабул килинган куни
Дата выдачы/Беру күні/Кайтариб берилган куни	Дата выдачы/Беру күні/Кайтариб берилган куни	Дата выдачы/Беру күні/Кайтариб берилган куни	Дата выдачы/Беру күні/Кайтариб берилган куни
Пячатка і подпіс сэрвіснага цэнтра/ Сервис орталығының мөрі мен қолтанбасы/ Сервис марказининг мухр ва имзоси	Пячатка і подпіс сэрвіснага цэнтра/ Сервис орталығының мөрі мен қолтанбасы/ Сервис марказининг мухр ва имзоси	Пячатка і подпіс сэрвіснага цэнтра/ Сервис орталығының мөрі мен қолтанбасы/ Сервис марказининг мухр ва имзоси	Пячатка і подпіс сэрвіснага цэнтра/ Сервис орталығының мөрі мен қолтанбасы/ Сервис марказининг мухр ва имзоси

№ 4	№ 3	№ 2	№ 1
Заказ №/Тапсырыс №/Буюртма №	Заказ №/Тапсырыс №/Буюртма №	Заказ №/Тапсырыс №/Буюртма №	Заказ №/Тапсырыс №/Буюртма №
Дата прыёмкі/Қабылдау күні/Кабул килинган куни	Дата прыёмкі/Қабылдау күні/Кабул килинган куни	Дата прыёмкі/Қабылдау күні/Кабул килинган куни	Дата прыёмкі/Қабылдау күні/Кабул килинган куни
Пячатка і подпіс сэрвіснага цэнтра/ Сервис орталығының мөрі мен қолтанбасы/ Сервис марказининг мухр ва имзоси	Пячатка і подпіс сэрвіснага цэнтра/ Сервис орталығының мөрі мен қолтанбасы/ Сервис марказининг мухр ва имзоси	Пячатка і подпіс сэрвіснага цэнтра/ Сервис орталығының мөрі мен қолтанбасы/ Сервис марказининг мухр ва имзоси	Пячатка і подпіс сэрвіснага цэнтра/ Сервис орталығының мөрі мен қолтанбасы/ Сервис марказининг мухр ва имзоси

BY KZ UZ

GB **WARRANTY CARD**

RUS **ГАРАНТИЙНЫЙ ТАЛОН**

UA **ГАРАНТІЙНИЙ ТАЛОН**

BY **ГАРАНТЫЙНЫЙ ТАЛОН**

KZ **КЕПІЛДІК ТАЛОН**

UZ **ГАРАНТИЯ ЧИПТАСИ**

DEWALT®

GB months
RUS месяцев
UA місяців

12

BY месяцаў
KZ ай
UZ ой

GB Serial No.	Date of sale	Selling stamp, Signature
RUS Серийный номер	Дата продажи	Печать и подпись торговой организации
UA Серійний номер	Дата продажу	Печатка та підпис торгівельної організації
BY Серыйны нумар	Дата продажы	Пячатка і подпіс гандлёвай установы
KZ Сериялық нөмір	Сату күні	Сауда ұйымының мөрі мен қолтанбасы
UZ Серия сони	Сотилган куни	Савдо корхонанинг мухр ва имзоси

АВТОРИЗОВАННЫЕ СЕРВИСНЫЕ ЦЕНТРЫ
DEWALT

RUS

Россия, 121471, г. Москва,
ул. Гвардейская, д. 3, корп. 1
тел.: (495) 444 10 70
737 80 41

UA

Украина, 04073, г. Киев,
ул. Сырецкая, 33-ш
тел.: (044) 581 11 25

KZ

Казахстан, 050060, г. Алматы,
ул. Тажибаевой, д. 155/1
тел.: (727) 250 21 21
244 64 44

BY

Беларусь, 220015, г. Минск,
ул. Берута, д. 22, к. 1
тел.: (37517) 251 43 07
251 30 72

GE

Грузия, 0193, г. Тбилиси,
ул.Тамарашвили, д. 12
тел.: (99532) 33 35 86

Сервисная сеть DEWALT постоянно расширяется.
Информацию об обслуживании в других городах Вы можете получить по телефонам
в Москве: (495) 258 39 81/2/3,
в Киеве: (044) 507 05 17
http://www.dewalt.ru

Исправный и полностью укомплектованный товар получил(а), с гарантийными условиями ознакомлен(а)/
Справний та повністю укомплектований товар отримав(ла), с гарантійними забов´язаннями ознайомлен(а)/
Спраўны і поўнасцю укамплектаваны тавар атрымаў(ла), з гарантыйнымі умовамі азнаёмлены(а)/
Тұзу және толық жинақталған тауар қабылдадым, кепілдік шарттарымен таныстым/
Тузатилган ва тулик комплектли махсулотни олдим, гарантия шартлари билан танишиб чикдим“

Подпись покупателя/ Підпис покупця/ Подпіс пакупніка/ Сатып алушының қолтанбасы/ Харидорнинз имзоси